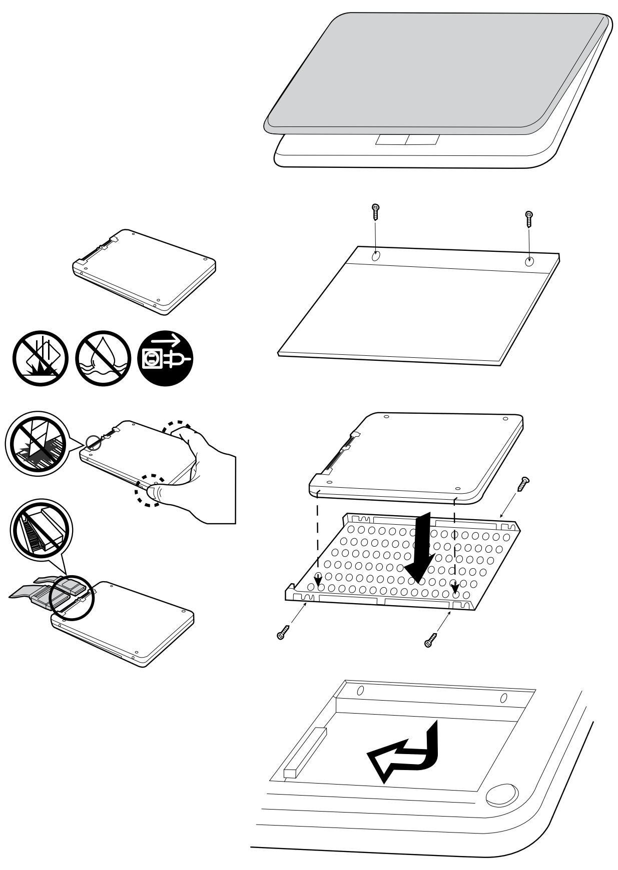

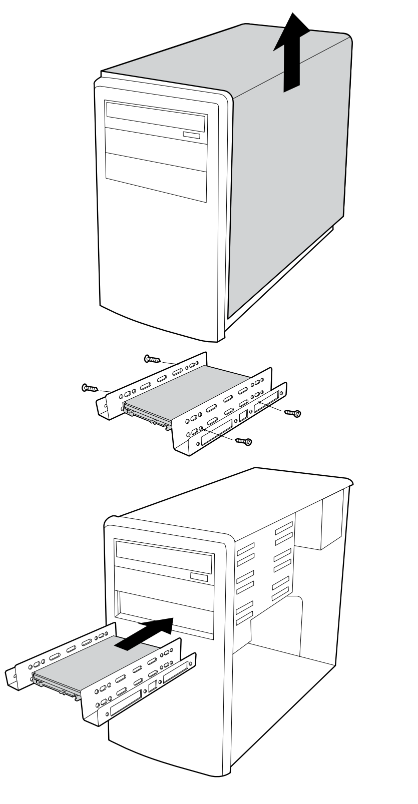

©2011 Kingston Technology Corporation. All rights reserved.
All registered trademarks and trademarks are the property of their respective owners
Printed in the U.S.A.

4402094-001.E00

SSDNOW SERIES

Solid State Drive

Getting Started

ENGLISH

Requirements

- SATA interface connector
- SATA power connector
- SATA cable*

*May be required for some desktops

Introduction

The environment in which the SSD is being used will determine the type of installation required. Some installations may necessitate the help of a professional. Disassembly and reassembly of covers, bezels, etc. might be required. No additional hardware is included with the SSD, however, hardware such as drive caddies, brackets, screws, etc., may be needed to physically secure the drive in the host environment. Refer to your system manufacturer's documentation or a qualified professional for assistance.

Handling Precautions

To prevent damage from static electricity, observe the following precautions:

- Turn off the power to your desktop or notebook and disconnect the power source. Additionally, remove the battery pack from your notebook.
- Allow the drive to remain in the anti-static container until you are ready to install the SSD.
- Wear a wrist strap and connect the ground strap to the computer case to minimize static electricity.
- Use care in handling the drive. Do not touch the connectors.
- Do not disassemble or remove the casing of the drive as this action voids the warranty.

Installation

For assistance with the installation of the SSD, refer to your system manufacturer's documentation or a qualified professional.

Configure the BIOS

Once the SSD has been installed, you will need to restart your system. The newly installed SSD should automatically be recognized by your system. If the SSD is not detected, perform the following:

- Restart the system. While the system is initializing, run the system setup program. Refer to your system manufacturer's documentation for instructions.
- While in the system setup program (BIOS), instruct the system to autodetect the new drive.
- Save the settings and exit BIOS.
- Restart the system.

When the system restarts, the new drive should be recognized. If your system still does not recognize the drive, contact Kingston Technology for support at kingston.com/support.

Warranty

KINGSTON SHALL NOT BE LIABLE TO THE PURCHASER OR END USER CUSTOMER OF A KINGSTON PRODUCT FOR ANY DAMAGES, EXPENSES, LOST DATA, LOST REVENUES, LOST SAVINGS, LOST PROFITS, OR ANY OTHER INCIDENTAL OR CONSEQUENTIAL DAMAGES ARISING FROM THE PURCHASE, USE OR INABILITY TO USE THE KINGSTON PRODUCT, EVEN IF KINGSTON HAS BEEN ADVISED OF THE POSSIBILITY OF SUCH DAMAGES.

For complete warranty information, please go to kingston.com/wa.

SPANISH

Requisitos

- Conector para interfaz SATA
- Enchufe SATA
- Cable SATA*

*Puede necesitarse para ciertos ordenadores de sobremesa

Introducción

El entorno donde se utilice el SSD determinará el tipo de instalación. En ciertos casos, será necesaria la ayuda de un profesional. Es posible que haya que desmontar cubiertas, biseles, etc. y volver a montarlos. Aunque no se incluyen más accesorios con el SSD, puede precisarse el uso de carcasas, soportes, tornillos, etc. para fijar el dispositivo. Consulte el manual del fabricante del ordenador o busque la ayuda de un profesional cualificado.

Precauciones

Para evitar daños causados por la electricidad estática, observe estas precauciones:

- Apague su ordenador de sobremesa o portátil y desconecte la fuente de alimentación. Además, extraiga la batería de su portátil.
- No saque el dispositivo SSD del embalaje hasta que vaya a instalarlo.
- Póngase una correa de muñeca y conecte el cable de masa a la torre del ordenador para reducir la electricidad estática.
- Manipule el dispositivo con cuidado. No toque los conectores.
- No desmonte la carcasa del dispositivo ni la quite, ya que anularía la garantía.

Instalación

Si necesita ayuda para instalar el SSD, consulte el manual del fabricante del ordenador o a un profesional cualificado.

Configuración de la BIOS

Una vez instalado el SSD, tendrá que reiniciar el sistema, que reconocerá automáticamente el dispositivo recién instalado. En caso contrario, siga las siguientes instrucciones:

- Reinicie el sistema. Mientras se reinicia, ejecute el programa de configuración. Consulte el manual del fabricante del ordenador.
- En el programa de configuración (la BIOS), indique la instrucción de detectar automáticamente el nuevo dispositivo.
- Guarde la configuración y salga de la BIOS.
- Reinicie el sistema.

Cuando el sistema se reinicie, reconocerá el nuevo dispositivo. Si, aun así, sigue sin reconocerlo, póngase en contacto con Kingston Technology: kingston.com/support.

Garantía

KINGSTON NO SERÁ RESPONSABLE ANTE EL COMPRADOR O CLIENTE FINAL DE UN PRODUCTO DE KINGSTON TECHNOLOGY DE NINGÚN DAÑO, GASTO, PÉRDIDA DE DATOS, PÉRDIDA DE BENEFICIOS O AHORROS, LUCR CESANTE, ASÍ COMO DE NINGÚN OTRO DAÑO INCIDENTAL O RESULTANTE DE LA COMPRA, EL USO O LA IMPOSIBILIDAD DE USAR EL PRODUCTO DE KINGSTON, INCLUSO EN EL CASO DE QUE KINGSTON TECHNOLOGY HAYA SIDO ADVERTIDO DE LA POSIBILIDAD DE DICHOS DAÑOS.

Para consultar la garantía completa, visite kingston.com/wa.

PORTUGUESE

Requisitos

- Conector de interface SATA
- Conector de energia SATA
- Cabo SATA*

*Necessário para alguns modelos de desktops

Introdução

O ambiente em que o SSD está sendo utilizado irá determinar o tipo de instalação necessária. Algumas instalações podem precisar da ajuda de um profissional. Desmontagem e remontagem de tampas, encaixes, etc. pode ser necessário. Nenhum hardware adicional é incluído com o SSD, contudo, hardware como gavetas de unidades, suportes, parafusos, etc. podem ser necessários para fisicamente fixar a unidade no ambiente host. Consulte o manual de instalação do fabricante de seu equipamento ou um profissional qualificado para obter assistência.

Cuidados no Manuseio

Para evitar dano de eletricidade estática, observe as seguintes recomendações:

- Desligue seu computador ou notebook e em seguida desconecte da tomada. No caso de notebook , remova também a bateria.
- Deixe a unidade na embalagem anti-estática até que você esteja preparado para instalar o SSD.
- Vista uma pulseira e conecte a tira de aterragem com o gabinete do computador para minimizar eletricidade estática.
- Tome cuidado ao manusear a unidade. Não toque nos conectores.
- Não desmonte ou remova a tampa da unidade, pois você poderá perder a garantia de seu produto.

Instalação

Para obter assistência na instalação do SSD, consulte o manual de instalação do fabricante de seu sistema ou um profissional qualificado

Configure o BIOS

Uma vez que o SSD tenha sido instalado, você precisará reinicializar seu computador . O SSD recém-instalado deve ser automaticamente reconhecido pelo seu sistema. Caso o SSD não seja detectado, execute as seguintes ações:

- Reinicialize o sistema. Enquanto o sistema está inicializando, execute o programa de configuração do sistema. Consulte o manual de instalação de seu computador para obter instruções.
- Enquanto estiver no programa de configuração do sistema (BIOS), instrua o sistema a autodetectar a nova unidade.
- Salve as configurações e feche o BIOS.
- Reinicialize o sistema.

Quando o sistema reinicializar, a nova unidade deve ser reconhecida. Se ainda assim seu sistema não reconhecer a unidade, entre em contato com a Kingston Technology para obter suporte, no endereço: kingston.com/support.

Garantia

A KINGSTON NÃO SERÁ RESPONSÁVEL PERANTE O CLIENTE, COMPRADOR OU USUÁRIO FINAL DE UM PRODUTO KINGSTON, EM RELAÇÃO A DANOS, GASTOS, PERDA DE DADOS, PERDA DE RECEITA, PERDA DE ECONOMIAS, PERDA DE LUCROS OU QUAISQUER OUTROS DANOS OU DE CONSEQUÊNCIA ECONÔMICA QUE DECORRAM DA COMPRA, USO OU INABILIDADE AO USAR O PRODUTO KINGSTON,MESMO SE A KINGSTON TIVER SIDO AVISADA DA POSSIBILIDADE DE TAIS DANOS.

Para obter informações completas de garantia, visite kingston.com/wa

FRENCH

Eléments techniques requis

- Connecteur d'interface SATA
- Connecteur d'alimentation SATA
- Câble SATA*

*Nécessaire pour certains PC de bureau

Introduction

Le type d'installation dépend de l'environnement d'utilisation du SSD (Solid State Drive). Certaines de ces installations pourront requérir l'intervention d'un professionnel. Le démontage/ remontage des caches, bezels et autres pièces pourra s'avérer nécessaire. Attention : le SSD est fourni sans accessoires. Toutefois, l'installation du SSD dans son environnement hôte pourra nécessiter l'utilisation d'un caddy, de fixations et de vis, etc. Pour toute assistance, veuillez consulter la documentation du fabricant ou vous adresser à un professionnel qualifié.

Précautions de manipulation

Pour protéger votre SSD contre les décharges électrostatiques susceptibles de l'endommager, veuillez respecter les précautions suivantes:

- Eteignez votre PC et débranchez le câble d'alimentation. Si vous utilisez un PC portable, retirez alors la batterie.
- Laissez le SSD dans son étui antistatique jusqu'au dernier moment, avant de procéder à son installation.
- Portez un bracelet antistatique et raccordez la sangle de mise à la terre au boîtier de l'ordinateur pour limiter l'électricité statique.
- Manipulez le SSD avec précaution, en prenant bien soin de ne pas toucher les connecteurs.
- Ne pas démonter ni enlever le boîtier du SSD, sous peine d'invalidation de la garantie.

Installation

Pour toute assistance lors de l'installation du SSD, veuillez consulter la documentation du fabricant ou vous adresser à un professionnel qualifié.

Configuration du BIOS

Une fois votre SSD installé, le système doit être redémarré. Votre système devrait automatiquement reconnaître votre SSD nouvellement installé. Dans le cas contraire, veuillez procéder comme suit:

- Redémarrez le système. Exécutez le programme de configuration du système lors de l'initialisation. Pour les consignes, reportez-vous à la documentation du fabricant de votre système.
- Dans le BIOS, donnez l'instruction au système de détecter automatiquement le nouveau SSD.
- Enregistrez les paramètres puis quittez le BIOS.
- Redémarrez le système.

Lors du redémarrage, le système devrait reconnaître le SSD. Si ce n'est toujours pas le cas, veuillez contacter le support technique Kingston Technology à l'adresse kingston.com/support.

Garantie

KINGSTON NE POURRA ÊTRE TENU RESPONSABLE ENVERS L'ACHETEUR OU LE CLIENT UTILISATEUR FINAL D'UN PRODUIT KINGSTON DES DOMMAGES, DES FRAIS, DES PERTES DE DONNÉES, DE REVENUS, D'ÉCONOMIES OU DE PROFITS, OU DE TOUT AUTRE DOMMAGE DÉCOULANT, DIRECTEMENT OU INDIRECTEMENT, DE L'ACHAT, DE L'UTILISATION OU DE L'IMPOSSIBILITÉ D'UTILISER LE PRODUIT KINGSTON, MÊME DANS LE CAS OÙ KINGSTON AURAIT ÉTÉ INFORMÉ DE LA POSSIBILITÉ DE TELS DOMMAGES.

Pour toute information concernant la garantie Kingston, rendez-vous sur kingston.com/wa.

ITALIAN

Requisiti

- Connettore interfaccia SATA
- Connettore di alimentazione SATA
- Cavo SATA*

*Potrebbe essere necessario per alcuni desktop

Introduzione

L'ambiente in cui viene utilizzata l'unità SSD determina il tipo di installazione necessaria. Alcune installazioni potrebbero richiedere assistenza professionale. Potrebbe essere necessario disassemblare ed assemblare casse, pannelli frontali, ecc. L'unità SSD non è fornita con componenti hardware aggiuntivi, tuttavia potrebbero essere necessari supporti, staffe, viti, ecc. per fissare in modo sicuro l'unità nell'ambiente host. Per assistenza, consultare la documentazione fornita dal produttore del sistema oppure rivolgersi a un professionista qualificato.

Precauzioni per la manipolazione

Per prevenire i danni causati dall'elettricità statica, osservare le seguenti precauzioni:

- Spegnere l'alimentazione del desktop o del notebook e disconnettere l'alimentatore. Inoltre, rimuovere il battery pack dal notebook.
- Lasciare l'unità SSD nel contenitore antistatico fino a che non si è pronti ad installarla.
- Indossare un bracciale antistatico e collegare la fascia per la messa a terra alla cassa del computer, per ridurre al minimo l'elettricità statica.
- Maneggiare l'unità con cura. Non toccare i connettori.
- Non disassemblare o rimuovere il rivestimento dell'unità, poiché ciò annullerebbe la garanzia.

Installazione

Per assistenza durante l'installazione dell'unità SSD, consultare la documentazione fornita dal produttore del sistema oppure rivolgersi a un professionista qualificato.

Configurare il BIOS

Una volta installata l'unità SSD, sarà necessario riavviare il sistema. La nuova unità SSD installata dovrebbe essere automaticamente riconosciuta dal sistema. Se l'unità SSD non venisse riconosciuta, eseguire le seguenti operazioni:

- Riavviare il sistema. Durante l'inizializzazione del sistema, eseguire il programma di impostazione del sistema. Consultare la documentazione fornita dal produttore del sistema.
- Dal programma di impostazione del sistema (BIOS), ordinare al sistema di rilevare automaticamente la nuova unità.
- Salvare le impostazioni e uscire dal BIOS.
- Riavviare il sistema.

Al riavvio del sistema, la nuova unità dovrebbe essere riconosciuta. Se il sistema continuasse a non riconoscere l'unità, contattare Kingston Technology: kingston.com/support.

Garanzia

KINGSTON NON SARÀ RESPONSABILE NEI CONFRONTI DELL'ACQUIRENTE O DELL'UTENTE FINALE DI UN PRODOTTO KINGSTON PER EVENTUALI DANNI, SPESE, PERDITE DI DATI, PERDITE DI GUADAGNO O DI QUALUNQUE DANNO DIRETTO O INDIRETTO DERIVANTI DALL'ACQUISTO, USO O INCAPACITÀ DI UTILIZZARE IL PRODOTTO KINGSTON, ANCHE NEL CASO IN CUI KINGSTON SIA STATA INFORMATA CIRCA LA POSSIBILITÀ DI TALI DANNI.

Per maggiori informazioni sulla garanzia, visitare kingston.com/wa.

DUTCH

Vereisten

- SATA interface-connector
- SATA stroomconnector
- SATA kabel*

*Mogelijk vereist voor bepaalde desktops

Inleiding

De omgeving waarin de SSD wordt geïnstalleerd, bepaald het vereiste installatietype. Voor sommige installaties is wellicht de hulp van een expert vereist. Er dienen mogelijk afdekkingen, frontplaten enz. te worden gedemonteerd en teruggeplaatst. Bij de SSD wordt geen aanvullende hardware geleverd. Maar mogelijk is aanvullende hardware zoals caddy's, beugels, schroeven enz. nodig om de schijf fysiek in de hostomgeving te bevestigen. Raadpleeg de documentatie van uw systeemfabrikant of vraag een gekwalificeerd vakman om ondersteuning.

Voorzorgsmaatregelen

U dient de volgende voorzorgsmaatregelen in acht te nemen om schade door statische elektriciteit te voorkomen:

- Zet uw desktop of notebook uit en ontkoppel de stroombron. Wanneer u een notebook gebruikt verwijder ook de de accu.
- Laat de SSD-schijf tot aan de installatie in de antistatische verpakking zitten.
- Draag een antistatisch polsbandje en bevestig de aardingsband aan de computerbehuizing om de statische elektriciteit te minimaliseren.
- Ga voorzichtig met de schijf om. Raak de aansluitingen niet aan.
- Demonteer of verwijder de behuizing van de schijf niet aangezien de garantie hierdoor komt te vervallen.

Installatie

Voor ondersteuning bij de installatie van de SSD raadpleegt u de documentatie van uw systeemfabrikant of schakelt u de hulp in van een gekwalificeerde vakman.

De BIOS configureren

Zodra de SSD is geïnstalleerd, dient u uw systeem opnieuw op te starten. De nieuw geïnitialiseerde SSD moet automatisch door het systeem worden herkend. Als de SSD niet wordt herkend, gaat u als volgt te werk:

- Start het systeem opnieuw op. Terwijl het systeem wordt geïnitialiseerd, voert u het setupprogramma voor het systeem uit. Raadpleeg de documentatie van uw systeemfabrikant voor instructies.
- In het setupprogramma van het systeem (BIOS) geeft u het systeem de opdracht om de nieuwe schijf te detecteren.
- Sla de instellingen op en verlaat de BIOS.
- Start het systeem opnieuw op.

Als het systeem wordt herstart, moet de nieuwe schijf worden herkend. Wanneer uw systeem de nieuwe schijf niet herkent, neemt u voor ondersteuning contact op met Kingston Technology via kingston.com/support.

Garantie

KINGSTON IS NIET AANSPRAKELIJK JEGENS DE KOPER OF EINDGEBRUIKER VAN EEN KINGSTON PRODUCT VOOR ENIGE SCHADE, KOSTEN, VERLIES VAN GEGEVENS, VERLIES VAN WINST OF ENIGE ANDERE SCHADE ONTSTAAN DOOR OF VOORTVLOEIEND UIT DE KOOP OF HET GEBRUIK VAN EEN KINGSTON PRODUCT OF HET ONVERMOGEN HET PRODUCT TE GEBRUIKEN, ZELFS ALS KINGSTON OP DE HOOGTE IS GEBRACHT VAN DE MOGELIJKHEID VAN EEN DERGELIJKE SCHADE.

Ga voor de volledige garantievoorwaarden naar kingston.com/wa.

RUSSIAN

Требования

- Интерфейс SATA
- Разъем питания SATA
- Кабель SATA *

*Может потребоваться для некоторых моделей настольных ПК

Введение

Условия, в которых будут использоваться накопители SSD, определяют необходимость установки накопителя. В ряде случаев может потребоваться помощь специалистов. Кроме того, может потребоваться разборка и последующая сборка корпуса устройства, в которое будут устанавливаться накопители, снятие его лицевых панелей и пр. Накопители SSD поставляются без каких-либо вспомогательных элементов, однако, может потребоваться использование дополнительных скоб, винтов и т.д. для крепления накопителей в устройстве. Для того чтобы получить дополнительную информацию ознакомьтесь с документацией, предоставленной производителем вашей системы, или обратитесь за помощью к специалисту.

Меры предосторожности при обращении с накопителями

Для того чтобы избежать повреждения оборудования от статического электричества, необходимо соблюдать следующие меры безопасности:

- Выключите свой компьютер или ноутбук. Отключите источник питания от сети. Из ноутбука дополнительно удалите аккумуляторную батарею.
- Храните накопитель в антисатическом контейнере до того, как вы приступите к его установке.
- Наденьте антистатический браслет и подсоедините заземляющий провод к корпусу компьютера для того, чтобы снять статическое электричество.
- Осторожно обращайтесь с накопителем. Не прикасайтесь к разъемам.
- Не разбирайте и не удаляйте корпус накопителя, в обратном случае гарантия не будет действовать.

Процедура установки

Для получения дополнительной информации ознакомьтесь с документацией, предоставленной производителем вашей системы, или обратитесь за помощью к специалисту.

Конфигурация BIOS

После того, как накопитель SSD был установлен, необходимо перезагрузить компьютер. Установленный накопитель SSD должен автоматически определиться вашей системой. Если это не произошло, необходимо выполнить следующее:

- Перезагрузите компьютер. Во время инициализации системы, войдите в программу настройки системы (BIOS). См. документацию производителя вашей системы для того, чтобы получить дополнительную информацию.
- Находясь в программе настройки системы (BIOS), выберите функцию автоматического определения новых накопителей.
- Сохраните измененные настройки и выйдите из BIOS.
- Перезагрузите систему.

При перезагрузке системы новый накопитель должен быть определен. Если система по-прежнему не определила накопитель, обратитесь в службу технической поддеркжи компании Kingston Technology по адресу: kingston.com/support.

Гарантия

КОМПАНИЯ KINGSTON НЕ НЕСЕТ НИКАКОЙ ОТВЕТСТВЕННОСТИ ПЕРЕД ПОКУПАТЕЛЕМ ИЛИ КОНЕЧНЫМ ПОЛЬЗОВАТЕЛЕМ ПРОДУКЦИИ КОМПАНИИ KINGSTON ЗА КАКИЕ-ЛИБО УБЫТКИ, РАСХОДЫ, ПОТЕРЮ ИНФОРМАЦИИ, УПУЩЕННУЮ ВЫРУЧКУ, УТРАЧЕННЫЕ НАКОПЛЕНИЯ, УПУЩЕННУЮ ПРИБЫЛЬ ИЛИ ЗА ЛЮБЫЕ ДРУГИЕ СЛУЧАЙНЫЕ ИЛИ КОСВЕННЫЕ УБЫТКИ, СВЯЗАННЫЕ С ПРИОБРЕТЕНИЕМ, ИСПОЛЬЗОВАНИЕМ ИЛИ НЕВОЗМОЖНОСТЬЮ ИСПОЛЬЗОВАНИЯ ПРОДУКЦИИ КОМПАНИИ KINGSTON, ДАЖЕ ЕСЛИ КОМПАНИЯ KINGSTON ПОЛУЧИЛА ИНФОРМАЦИЮ О ВОЗМОЖНОСТИ ВОЗНИКНОВЕНИЯ ПОДОБНЫХ УБЫТКОВ.

Полный текст гарантии находится по адресу kingston.com/wa.

POLISH

Wymagania

- złącze interfejsu SATA
- złącze zasilania SATA
- kabel SATA*

*Może być wymagany w przypadku niektórych desktopów.

Wprowadzenie

Wymagany typ instalacji będzie zależeć od tego, w jakim środowisku będzie eksploatowany SSD. Niektóre instalacje mogą wymagać pomocy specjalisty. Wymagany może okazać się demontaż i ponowny montaż pokryw, maskownic itp. Do SSD nie jest dołączany żaden dodatkowy sprzęt, jednak takie elementy wyposażenia, jak kasety typu caddy, wsporniki, śruby itp. mogą okazać się potrzebne w związku z fizycznym zamocowaniem dysku do pozostałych elementów systemu. Proszę zapoznać się z dokumentacją producenta Państwa systemu lub zasięgnąć porady wykwalifikowanego specjalisty.

Środki ostrożności związane z manipulowaniem

Aby uniknąć uszkodzeń powodowanych przez elektryczność statyczną, proszę przestrzegać następujących środków ostrożności:

- Wyłącz swój komputer desktop lub notebook i odłącz źródło zasilania. W przypadku notebooka odłącz również baterię.
- Dysk powinien pozostawać w antystatycznym pojemniku aż do momentu gotowości do instalacji.
- Nosić przewodzącą opaskę na nadgarstek i połączyć ją z obudową komputera w celu ograniczenia ilości ładunków elektrostatycznych.
- Ostrożnie manipulować napędem. Nie dotykać złączy.
- Nie demontować ani nie usuwać obudowy napędu — czynność ta powoduje utratę gwarancji.

Instalacja

Aby uzyskać pomoc przy instalacji SSD, proszę zapoznać się z dokumentacją producenta Państwa systemu lub zasięgnąć porady wykwalifikowanego specjalisty.

Konfiguracja BIOSu

Po zainstalowaniu SSD konieczne będzie ponowne uruchomienie systemu. Nowy zainstalowany SSD powinien zostać automatycznie rozpoznany przez Państwa system. Jeżeli SSD nie zostanie wykryty, proszę wykonać następujące czynności:

- Ponownie uruchomić system. W trakcie inicjalizacji systemu uruchomić program konfiguracyjny systemu. Zapoznać się z zaleceniami zamieszczonymi w dokumentacji przekazanej przez producenta systemu.
- W programie konfiguracyjnym systemu (BIOS) umieścić polecenie automatycznego wykrywania nowego napędu przez system.
- Zapisać ustawienia i wyjść z BIOSu.
- Ponownie uruchomić system.

Po ponownym uruchomieniu systemu nowy napęd powinien zostać rozpoznany. Jeżeli Państwa system nadal nie będzie rozpoznawać napędu, proszę skontaktować się z działem wsparcia technicznego Kingston Technology pod adresem kingston.com/support.

Gwarancja

KINGSTON NIE PONOSI ODPOWIEDZIALNOŚCI WOBEC NABYWCY PRODUKTU KINGSTON LUB KONSUMENTA BĘDĄCEGO UŻYTKOWNIKIEM OSTATECZNYM PRODUKTU KINGSTON ZA JAKIEKOLWIEK SZKODY, WYDATKI, UTRACONE DANE, UTRACONE PRZYCHODY, UTRACONE OSZCZĘDNOŚCI, UTRACONE ZYSKI LUB JAKIEKOLWIEK INNE SZKODY UBOCZNE LUB WTÓRNE ZWIĄZANE Z ZAKUPEM, UŻYTKOWANIEM LUB BRAKIEM MOŻLIWOŚCI UŻYTKOWANIA PRODUKTU KINGSTON, NAWET JEŻELI KINGSTON ZOSTANIE POINFORMOWANY O MOŻLIWOŚCI WYSTĄPIENIA TAKICH SZKÓD.

Kompletne informacje gwarancyjne znajdą Państwo pod adresem kingston.com/wa.

GERMAN

Voraussetzungen

- SATA-Schnittstellenanschluss
- SATA-Stromanschluss
- SATA-Kabel*

*bei bestimmten Desktops unter Umständen erforderlich

Einführung

Die Art der Installation hängt vom Computermodell ab, in das das SSD-Laufwerk eingebaut werden soll. Unter Umständen sind technische Spezialkenntnisse erforderlich, etwa weil Abdeckungen und andere Montagekomponenten entfernt werden müssen. Für den Einbau sind unter Umständen nicht im Lieferumfang des SSD-Laufwerks enthaltene Einbaurahmen, Bügel, Schrauben usw. erforderlich. Konsultieren Sie die Dokumentation zu Ihrem Computer oder fragen Sie einen Fachmann um Rat.

Sicherheitshinweise

Um Schäden durch statische Elektrizität zu vermeiden, achten Sie bitte auf Folgendes:

- Schalten Sie Ihren Desktop oder Ihr Notebook aus und entfernen Sie das Stromzufuhrkabel. Entfernen Sie außerdem die Batterien aus Ihrem Notebook.
- Nehmen Sie das Laufwerk erst direkt vor dem Einbau aus der Antistatik-Schutzfolie.
- Tragen Sie ein Antistatik-Armband und erden Sie es zur Ableitung statischer Elektrizität am Computergehäuse.
- Fassen Sie das Laufwerk behutsam und möglichst nicht an den Kontakten an.
- Öffnen oder entfernen Sie nicht das Laufwerksgehäuse! Ihr Garantieanspruch erlischt dadurch.

Installation

Konsultieren Sie die Dokumentation zu Ihrem Computer oder fragen Sie einen Fachmann um Rat.

BIOS-Konfiguration

Nach Installation des SSD-Laufwerks müssen Sie Ihren Computer neu starten. Nach dem Neustart sollte das Laufwerk automatisch erkannt werden. Ist dies nicht der Fall, führen Sie die folgende Schritte aus:

- Starten Sie den Computer neu. Rufen Sie während des Initialisierungsvorgangs das Setup-Programm (BIOS) auf. Die Anleitung hierzu finden Sie in der Dokumentation zu Ihrem Computer.
- Weisen Sie im BIOS Ihren Computer zur automatischen Erkennung des Laufwerks an.
- Speichern Sie diese Einstellung und verlassen Sie das BIOS wieder.
- Starten Sie den Computer neu.

Jetzt sollte das neue Laufwerk erkannt werden. Ist dies immer noch nicht der Fall, wenden Sie sich an Kingston Technology unter kingston.com/support.

Garantie

KINGSTON HAFTET NICHT FÜR SCHÄDEN, AUFWENDUNGEN, DATENVERLUST, UMSATZ- UND KAPITALVERLUST, ENTGANGENEN GEWINN ODER SONSTIGE UNBEABSICHTIGTE ODER FOLGESCHÄDEN, INSBESONDERE NICHT FÜR SCHÄDEN INFOLGE DER BENUTZUNG ODER DER UNFÄHIGKEIT ZUR BENUTZUNG DES PRODUKTS, SELBST WENN AUF DIE MÖGLICHKEIT SOLCHER SCHÄDEN HINGEWIESEN WURDE.

Die vollständigen Garantiebedingungen finden Sie unter kingston.com/wa.

TURKISH

Gereksinimler

- SATA arabirim konektörü
- SATA güç konektörü
- SATA kablosu*

*Bazı masaüstü bilgisayarlar için gerekli olabilir

Giriş

SSD'nin kullanıldığı ortam, gerekli olan kurulum çeşidini belirleyecektir. Bazı kurulumlar bir profesyonelin yardımını gerektirebilir. Kapakların, çıkıntıların vs. sökülmesi ve yeniden takılması gerekebilir. SSD içerisinde herhangi bir ek donanım yoktur, ancak sürücü kızakları, destekler, vidalar vs. gibi donanımlar sürücünün ana bilgisayar ortamına fiziksel olarak sağlam bir şekilde takılması için gerekli olabilir. Yardım için sistem üreticinizin dokümantasyonuna veya bir profesyonele danışınız.

Kullanım Tedbirleri

Statik elektrikten dolayı meydana gelebilecek hasarı önlemek için lütfen aşağıdaki tedbirlere uyunuz:

- Masaüstü veya dizüstü bilgisayarınızın gücünü kapatın ve güç kaynağını çıkartın. Ayrıca, dizüstü bilgisayarınızın pilini çıkartın.
- SSD'yi takmaya hazır olana kadar sürücünün antistatik kutu içerisinde durmasını sağlayın.
- Bir bileklik takın ve statik elektriği en aza indirmek için bilgisayar kasasına toprak kayışını takın.
- Sürücüyü takarken dikkatli olun. Konektörlere dokunmayın.
- Garantiyi geçersiz kılacağından, sürücünün kasasını sökmeyin veya çıkartmayın.

Kurulum

SSD'nin kurulumu hakkında yardım için sistem üreticinizin dokümantasyonuna veya bir profesyonele danışınız.

BIOS'un Yapılandırılması

SSD kurulduktan sonra sisteminizi yeniden başlatmanız gerekmektedir. Yeni kurulan SSD sisteminiz tarafından otomatik olarak tanınmalıdır. SSD algılanmazsa aşağıdakileri yapınız:

- Sistemi yeniden başlatın. Sistem başlarken, sistem kurulum programını çalıştırın. Sistem üreticinizin dokümantasyonuna veya talimatlara başvurunuz.
- Sistem kurulum programı (BIOS) içerisindeyken, sisteme yeni sürücüyü otomatik olarak algılaması talimatını veriniz.
- Ayarları kaydedin ve BIOS'tan çıkın.
- Sistemi yeniden başlatın.

Sistem yeniden başladığında, yeni sürücü tanınmış olmalıdır. Eğer sisteminiz sürücüyü hala tanımıyorsa, kingston.com/support adresinden destek için Kingston Technology ile irtibata geçiniz.

Garanti

KINGSTON, BU HASARLARIN OLASILIĞI KONUSUNDA DAHA ÖNCEDEN BİLGİLENDİRİLMİŞ OLSA BİLE, BİR KINGSTON ÜRÜNÜNÜN SATIN ALINMASI, KULLANILMASI VEYA KULLANILAMAMASI NEDENİYLE MEYDANA GELEN HASARLAR, MASRAFLAR, VERİ KAYBI, GELİR KAYBI, TASARRUF KAYBI, KAR KAYBI VEYA DİĞER ARİZİ VEYA DOLAYLI ZARARLARDAN DOLAYI HERHANGİ BİR KINGSTON ÜRÜNÜNÜN ALICISI VEYA SON KULLANICISINA KARŞI YÜKÜMLÜ OLMAYACAKTIR.

Garantiye ilişkin tam bilgi için lütfen kingston.com/wa adresini ziyaret ediniz.

KOREAN

요구사항

- SATA 인터페이스 커넥터
- SATA 전원 커넥터
- 케이블*

*일부 데스크탑의 경우 필요할 수 있음

소개

SSD가 사용되고 있는 환경에 따라 필요한 설치 유형이 결정됩니다. 설치 시 전문가의 도움이 필요한 경우도 있습니다. 커버, 베젤 등을 분해하거나 재조립해야 할지도 모릅니다. SSD에 추가 하드웨어가 포함되지는 않지만 드라이브 캐디, 브래킷, 나사와 같은 하드웨어는 호스트 환경에서 드라이브를 보호하기 위해 필요할 수도 있습니다. 시스템 제조업체의 문서를 참조하거나 자격을 갖춘 전문가에게 문의하십시오.

취급 주의사항

정전기로 인한 손상을 막으려면 다음 주의사항을 준수해야 합니다.

- 데스크톱이나 노트북의 전원을 끄고 전원을 분리하십시오. 그리고 노트북에서 배터리 팩을 제거하십시오.
- SSD 설치 준비가 될 때까지 드라이브를 정전기 방지 컨테이너에 남아 있도록 합니다.
- 손목띠를 착용하고 접지띠를 컴퓨터 케이스에 연결하여 정전기를 최소화합니다.
- 드라이브를 조심해서 다룹니다. 커넥터를 만져서는 안됩니다.
- 드라이브 케이스를 분해하거나 제거해서는 안됩니다.

설치

SSD 설치는 시스템 제조업체의 문서를 참조하거나 자격을 갖춘 전문가에게 문의하십시오.

BIOS 구성

SSD가 설치되면 시스템을 다시 시작해야 합니다. 시스템이 새로 설치한 SSD를 자동으로 인식해야 합니다. SSD가 감지되지 않을 경우 다음을 수행하십시오.

- 시스템을 다시 시작합니다. 시스템을 초기화하는 동안 시스템 설치 프로그램을 실행합니다. 지침은 시스템 제조업체의 문서를 참조하십시오.
- 시스템 설치 프로그램(BIOS)을 실행하는 동안, 시스템이 새 드라이브를 감지하도록 지시합니다.
- 설정을 저장하고 BIOS를 종료합니다.
- 시스템을 다시 시작합니다.

시스템을 다시 시작하면 새 드라이브가 인식되어야 합니다. 시스템이 여전히 드라이브를 인식하지 못할 경우 kingston.com/support를 통해 Kingston Technology의 도움을 받으십시오

보증

KINGSTON은 다음 손해에 대한 가능성을 고지 받았다 할지라도 KINGSTON 제품의 구입, 사용 또는 사용 불능에 의해 야기된 어떠한 손해, 비용, 데이터 손실, 매출 손실, 저축 손실, 수익 손실이나 기타 우연적 또는 결과적 손해에 대해 KINGSTON 제품의 구매자 또는 최종 사용 고객에게 책임을 지지 않습니다.

보증에 대한 자세한 내용은 kingston.com/wa를 참조하십시오

THAI

สิ่งที่จำเป็นในการใช้งาน

- ขั้วต่อประสาน SATA
- ขั้วต่อสายไฟ SATA
- สายเคเบิล SATA*

*อาจต้องใช้สำหรับเดสก์ท็อปบางรุ่น

บทนำ

สภาพแวดล้อมในการใช้งาน SSD จะเป็นปัจจัยกำหนดประเภทของการติดตั้งที่ต้องการ การติดตั้งบางครั้งอาจจำเป็นต้องใช้มืออาชีพ อาจต้องมีการถอดและประกอบชิ้นส่วนต่างๆ เช่น ฝาครอบ หน้ากาก เป็นต้น โดยไม่มีอุปกรณ์ฮาร์ดแวร์อื่นๆ กับ SSD เพิ่มเติมอีก แต่อาจต้องใช้ฮาร์ดแวร์อย่าง ไดรฟ์แคดดี้ส์ แถบยึด สกรู เป็นต้น เพื่อยึดตัวไดรฟ์ไว้ในแท่น ในสภาพที่ต้องใช้งาน ดูเอกสารข้อมูลของผู้ผลิตระบบ หรือขอความช่วยเหลือจากช่างมืออาชีพที่มีความเชี่ยวชาญ

ข้อควรระวังในการจัดการ

เพื่อป้องกันความเสียหาย ที่อาจเกิดจากไฟฟ้าสถิต ขอให้ปฏิบัติตามข้อควรระวังดังนี้:

- ปิดเครื่อง Desktop หรือ Notebook แล้วถอดปลั๊กออก รวมถึงถอดแบตเตอรี่ออกจากตัวเครื่องด้วย
- ทิ้งไดรฟ์ไว้ในกล่องป้องกันไฟฟ้าสถิต จนกว่าจะพร้อมติดตั้ง SSD
- สวมสายรัดข้อมือ แล้วต่อสายดิน กับตัวเครื่องคอมพิวเตอร์ เพื่อลดปริมาณไฟฟ้าสถิต
- ระมัดระวังขณะจับไดรฟ์ อย่าจับที่ขั้วต่อ
- อย่ารื้อหรือถอดกล่องใส่ไดรฟ์ออก เพราะจะทำให้เงื่อนไขการรับประกันเป็นโมฆะ

การติดตั้ง

หากต้องการข้อมูลเกี่ยวกับการติดตั้ง SSD ขอให้ดูจากเอกสารของผู้ผลิต หรือสอบถามจากช่างที่มีความเชี่ยวชาญ

กำหนดค่า BIOS

เมื่อติดตั้ง SSD แล้ว คุณจะต้องเริ่มการทำงานของระบบใหม่ ระบบควรจะตรวจพบ SSD ที่ติดตั้งใหม่ได้เอง โดยอัตโนมัติ ถ้าระบบไม่พบ SSD ขอให้ทำดังนี้:

- เริ่มการทำงานของระบบใหม่ ขณะที่ระบบกำลังเริ่มการทำงาน ให้เปิดโปรแกรมติดตั้งระบบ ดูคำแนะนำจากเอกสารของผู้ผลิตระบบ
- ขณะอยู่ในโปรแกรมติดตั้งระบบ (BIOS) สั่งให้ระบบตรวจหาไดรฟ์ใหม่โดยอัตโนมัติ
- บันทึกการตั้งค่า และออกจาก BIOS
- เริ่มการทำงานของระบบใหม่

เมื่อเริ่มการทำงานใหม่ ระบบควรจะตรวจพบไดรฟ์ใหม่ ถ้าระบบยังหาไดรฟ์ไม่พบ ขอให้ติดต่อขอความช่วยเหลือจาก Kingston Technology ที่ kingston.com/support.

การรับประกัน

KINGSTON จะไม่รับผิดชอบต่อความเสียหาย ค่าใช้จ่าย การสูญเสียข้อมูล การสูญเสียรายได้ การสูญเสียเงินออม การสูญเสียผลกำไร หรือความเสียหายอื่นเนื่องมาจากการผิดสัญญา หรือผลเสียหายที่เกิดตามมาภายหลัง จากการซื้อ ใช้ หรือไม่สามารถใช้ผลิตภัณฑ์ของ KINGSTON ได้ แม้ว่า KINGSTON จะรับทราบถึงความเสียหายที่อาจเกิดขึ้นได้ดังกล่าวก็ตาม ของผู้ซื้อ หรือผู้ใช้ ดูข้อมูลการรับประกัน ที่ครบถ้วนสมบูรณ์ ได้ที่ kingston.com/wa.

JAPANESE

必要な備品

- SATA インターフェースコントローラ
- SATA 電源コネクタ
- SATA ケーブル*

*一部のデスクトップで必要となります。

概要

SSD が使われている環境では、インストールタイプを指定する必要があります。一部には、専門家による介入が必要なインストール方法もあります。カバー、ベゼルなどの分解や組み立て作業が必要となる場合もあります。SSD には追加のハードウェアは含まれておりませんが、ドライブをホスト環境に固定するために、ドライブキャディー、ブラケット、ネジなどが必要となることがあります。詳しくは、システムメーカーの取扱説明書をお読みになるか、専門SHOPにお問い合わせください。

注意

静電気による破損を防ぐため、以下にご注意ください。

- デスクトップPCまたはノートPCへの電源をオフにし、コンセントからコードを抜きます。また、ノートPCの場合、バッテリパックを取り外してください。
- SSD のインストール準備ができるまでは、ドライブを静電気防止容器の中に入れておいてください。
- リストストラップを着用し、接地ストラップをコンピュータケースに接続し、静電気を最小限に抑えてください。
- ドライブは丁重に扱ってください。コネクタ部分には触れないようにしてください。
- 分解やドライブケースの取り外しを行うと、保証対象外となりますので、おやめください。

インストール

SSD のインストールに関する詳細は、システムメーカーの取扱説明書をお読みになるか、または専門SHOPにお問い合わせください。

BIOS の構成

SSD がインストールされたら、システムを再起動する必要があります。新たにインストールされた SSD は自動的に認識されます。SSD が認識されない場合は、以下の手順に従ってください。

- システムを再起動します。システム初期化中に、BIOS（システムセットアッププログラム）を起動します。方法については、システムメーカーの取扱説明書をご覧ください。
- BIOS (システムセットアッププログラム) で、システムが新しいドライブを自動検出するよう設定します。
- 設定を保存し、BIOS を終了します。
- システムを再起動します。

システムが再起動すると、新しいドライブが認識されます。上記の手順を踏んでもシステムが認識されない場合は、Kingston Technology のサポートにお問い合わせください (kingston.com/support)。

保証

Kingston 製品の購入、使用、または使用不可などが関連した破損、費用、データ損失、収入の損失、預金の損失、利益損失、ならびにその他一切の事故的または結果的損害について、このような損害が起こりうる可能性が報告されていた場合においても、Kingston 製品の消費者またはエンドユーザーに対し一切の責任を負いかねます。

保証情報については、ウェブサイトをご覧ください(kingston.com/wa)。

TRADITIONAL CHINESE

需求

- SATA 介面連結器
- SATA電源連結器
- SATA傳輸線*

*有些桌上型電腦也許需要使用

說明

安裝方法將取決於SSD的使用環境。某些安裝可能需要尋求專業的幫助。在安裝過程中或許會需要拆卸/重組蓋子或切面等零件。 Kingston SSD產品並無包含額外的硬體，因此，您可能需要額外準備硬碟抽取匣、托架、螺絲等，將SSD固定在主機裏。請您參考系統製造商的文件或是尋求專家的協助。

防範措施

防止靜電損傷，請注意以下的防範措施

- 關閉桌上型或是筆記型電腦，拔下電源線。另外，將電池從筆記型電腦中取出。
- 請將SSD留在抗靜電容器內，直到您準備安裝SSD時再取出。
- 佩帶防靜電手腕帶，並且連接接地線到電腦外盒，讓靜電減到最低。
- 請小心安置硬碟，且勿觸碰連接端。
- 請勿拆卸/解裝SSD。此動作將使您的SSD保固作廢。

安裝

若您需要安裝SSD的協助，請您參考系統製造商的文件或是尋求專家的協助。

設定BIOS

當您已經安裝好 SSD，您將需要重新啟動系統。新安裝的SSD 應該會自動被系統所辨識。如果SSD沒有被偵測到，請執行以下步驟：

- 重新啟動系統。 當系統初始化時，啟動系統設定程式。安裝步驟請您參考系統製造商的文件。
- 當在系統設定程式(BIOS)時，指示系統去自動偵測新安裝的硬碟。
- 儲存設定並且離開BIOS。
- 重新啟動系統。

當系統重新開始之後，新的驅動器應該會被確認。 如果您的系統仍然無法識別驅動器，請與Kingston聯絡：kingston.com/support.

保固

Kingston對其產品購買者或最終使用客戶， 因購買、使用或無法使用Kingston產品造成之任何損害、費用支出、資料喪失、收入損失、儲蓄損失、利益損失，以及任何無法避免的或間接的損害發生，將免除責任，即使Kingston已被告知損害發生的可能性亦同

Kingston更詳細的保固資訊，請到 kingston.com/wa.

SIMPLIFIED CHINESE

硬件需求

- SATA数据接口
- SATA电源接口
- SATA数据线*

*部分台式机需要使用数据线

安装说明

安装方法将取决于SSD的使用环境，某些场合可能需要专业人士协助安装。在安装过程中可能需要拆卸机箱或保护盖等零件。金士顿SSD产品不附带其他零件，因此，您可能需要额外准备硬盘盒、托架、螺丝钉等附件，以便将SSD固定在主机里。请参考主机说明书或请专业人士进行安装。

注意事项

为防止静电导致产品损伤，请遵照以下防范措施

- 关闭台式机或者笔记本电脑，拔下电源线，并将电池从笔记本电脑中取出。
- 请将SSD留在防静电袋内，直到您准备安装SSD时再取出。
- 佩带防静电腕带，并且将地线连接到电脑机箱上，让静电减少到最小。
- 安装SSD时请务必小心，不要触摸接口处。
- 请勿拆卸SSD产品本身，否则将失去保固。

系统设置

如果您在系统设置过程中需要帮助，请参考主机说明书或咨询专业人士。

BIOS设置

当金士顿SSD安装完毕后，需要重新启动系统。操作系统会自动识别新安装的SSD。如果系统没有检测到SSD，请参照以下步骤：

- 重新启动电脑，当系统自检时进入BIOS设置界面。进入BIOS设置界面的方法请参考主机说明书。
- 进入BIOS设置界面后，通过“自动搜索”功能查找新安装的驱动器。
- 保存BIOS设置并退出。
- 重新启动电脑。

当系统重新启动之后，应该能够检测到新安装的驱动器，如果系统仍然无法识别新驱动器，请联系金士顿技术支持：kingston.com/support.

保固条款

金士顿固态硬盘（SSD）3年保固

金士顿对其产品购买者或最终用户，因购买、使用或无法使用金士顿产品造成的任何损害、费用支出、资料丢失、收入损失、储蓄损失、利益损失，以及任何无法避免的或间接损害的发生，无论是否曾预告发生损害的可能性告知金士顿，金士顿均不承担任何责任。

关于更详细的金士顿产品保固信息，请浏览 kingston.com/wa.

ARABIC

المتطلبات

- موصل واجهة SATA
- موصل طاقة SATA
- كابل SATA*

*قد يلزم لبعض الأجهزة المكتبية

مقدمة

تحدد البيئة التي يتم فيها استخدام SSD نوع التثبيت المطلوب. فقد تتطلب بعض أنواع التثبيت مساعدة أحد المتخصصين. كما قد يلزم فك وإعادة تجميع الأغطية والشطب وما إلى ذلك. هذا ولا يشتمل SSD على أية مكونات صلبة إضافية، ولكن قد يلزم وجود مكونات مثل الأقراص الحاملة والسنادات والمسامير وما إلى ذلك للتأكد من تأمين المحرك في البيئة المضيفة. يرجى الرجوع إلى المستندات الخاصة بجهة تصنيع النظام أو إلى متخصص مؤهل للمساعدة في هذه العملية.

احتياطات الاستعمال

لتجنب الضرر الناتج عن الكهرباء الساكنة، يرجى اتباع الاحتياطات التالية:

- أوقف الطاقة عن الجهاز المكتبي أو الدفتري مع فصل مصدر الطاقة. وفي حالة الجهاز الدفتري قم بإخراج مجموعة البطاريات.
- اترك المحرك في الحاوية المقاومة للكهرباء الساكنة حتى تصبح على استعداد لتثبيت SSD.
- قم بارتداء شريط معصمي وتوصيل الشريط الأرضي بصندوق الكمبيوتر للحد قدر الإمكان من الكهرباء الساكنة.
- كن على حذر أثناء التعامل مع المحرك، ولا تحاول لمس الموصلات.
- تجنب فك أو إزالة بطانة المحرك حيث قد يؤدي ذلك إلى إلغاء الضمان.

التثبيت

في عملية تثبيت SSD، يرجى الرجوع إلى المستندات الخاصة بجهة تصنيع النظام أو إلى متخصص مؤهل للمساعدة في هذه العملية.

تهيئة البيوس

بمجرد تثبيت SSD، يجب عليك إعادة بدء النظام، حيث سيتعرف النظام تلقائياً على SSD الذي تم تثبيته. وفي حالة عدم التعرف على SSD، يرجى اتباع الخطوات التالية:

- أعد بدء النظام. أثناء بدء النظام، قم بتشغيل برنامج إعداد النظام. يرجى الرجوع إلى التعليمات أو المستندات الخاصة بجهة تصنيع النظام.
- أثناء وجودك في برنامج إعداد النظام (بيوس)، قم بتوجيه النظام إلى الاكتشاف التلقائي للمحرك الجديد.
- قم بحفظ الإعدادات والخروج من بيوس
- أعد بدء النظام.

عند إعادة بدء النظام، يكون المحرك الجديد قد تم تعريفه. إذا كان نظامك لا يزال غير قادر على التعرف على المحرك، قم بالاتصال بكنجستون تكنولوجي للحصول على الدعم اللازم وذلك من خلال الموقع الإلكتروني kingston.com/support

الضمان

كنجستون مسئولة أمام المشتري أو المستخدم النهائي لمنتج من منتجات كنجستون عن الأضرار أو التكاليف أو البيانات المفقودة أو العائدات المفقودة أو المدخرات المفقودة أو الأرباح المفقودة أو أي أضرار عرضية أو تابعة ناجمة عن شراء أو استخدام أو عدم القدرة على استخدام منتجات كنجستون حتى في حالة إبلاغ كنجستون باحتمال وقوع هذه الأضرار.

للحصول على المعلومات اللازمة الخاصة بالضمان، يرجى زيارة الموقع kingston.com/wa

HINDI

आवश्यकताएं

- SATA इंटरफेस कनेक्टर
- SATA पावर कनेक्टर
- SATA केबल*

*कुछ डेस्कटॉप के लिए ज़रूरत पड़ सकती है।

प्रस्तावना

जिस परिवेश में SSD का प्रयोग हो रहा है, वह आवश्यक स्थापना के प्रकार का निर्धारण करेगा। कुछ स्थापनाओं में प्रोफेशनल की मदद की ज़रूरत पड़ सकती है। कवर्स, बेज़ल, आदि को अलग करने और पुनः जोड़ने की ज़रूरत पड़ सकती है। SSD के साथ कोई अतिरिक्त हार्डवेयर शामिल नहीं किया जाता है, लेकिन होस्ट परिवेश में ड्राइव को भौतिक रूप से कसने के लिए ड्राइव कैडीज़, ब्रैकेट, स्क्रू आदि जैसे हार्डवेयर की ज़रूरत पड़ सकती है। सहायता के लिए अपने सिस्टम निर्माता का दस्तावेज़ देखें अथवा योग्य प्रोफेशनल से मिलें।

संचालन संबंधी सावधानियाँ

स्थिर विद्युत से होने वाले नुकसान से बचने के लिए, निम्न हिदायतों का पालन करें:

- अपने डेस्कटॉप या नोटबुक का पॉवर बंद कर दें और पॉवर का सोर्स निकाल दें। इसके अलावा, अपने नोटबुक से बैटरी पैक भी निकाल दें।
- जब तक आप SSD स्थापित करने के लिए तैयार न हों, ड्राइव को ऐंटि-स्टेटिक कंटेनर में रहने दें।
- रिस्ट स्ट्रैप पहनें और स्थिर विद्युत कम करने के लिए ग्राउंड स्ट्रैप को कंप्यूटर केस से जोड़ें।
- ड्राइव के संचालित करते समय सावधानी बरतें। कनेक्टरों को न छुएं।
- ड्राइव के केसिंग को अलग न करें अथवा हटाएं नहीं, क्योंकि ऐसा करने से वारंटी अमान्य हो जाती है।

स्थापना

SSD की स्थापना में सहायता के लिए अपने सिस्टम निर्माता का दस्तावेज़ देखें अथवा योग्य प्रोफेशनल से मिलें।

BIOS की रूपरेखा बनाएं

जब किंग्स्टन SSD स्थापित कर लिया गया हो, तो आपको अपना सिस्टम दोबारा शुरू करना होगा। आपके सिस्टम को नया स्थापित SSD स्वतः ही पहचान लेना चाहिए। यदि SSD का पता नहीं लगाया जाता है, तो निम्न कार्य करें :

- जब सिस्टम सेटअप प्रोग्राम (BIOS) में हों, सिस्टम को निर्देश दें कि वह नए ड्राइव का स्वतः पता लगाए।
- सेटिंग सुरक्षित करें और BIOS से बाहर निकलें।
- सिस्टम दोबारा चालू करें।

जब सिस्टम दोबारा चालू होता है, तो नए ड्राइव को पहचाना जाना चाहिए। यदि आपका सिस्टम अभी भी ड्राइव को नहीं पहचानता है, तो सहायता के लिए kingston.com/support पर किंग्स्टन टेक्नोलॉजी से संपर्क करें।

वारंटी

किंग्स्टन सॉलिड स्टेट ड्राइव (एसएसडी) पर 3 साल की वॉरंटी है।

किंग्स्टन किसी भी क्षति, व्यय, खोए हुए आंकड़ों, खोए हुए राजस्व, खोई हुई बचत राशियों, खोए हुए लाभों, अथवा किंग्स्टन उत्पाद की खरीद, प्रयोग या प्रयोग करने में असमर्थता से उत्पन्न किन्हीं अन्य सहवर्ती या परिणामी क्षतियों के लिए किंग्स्टन उत्पाद के खरीदार या अंतिम प्रयोक्ता ग्राहक के प्रति जिम्मेदार नहीं होगा, चाहे किंग्स्टन को ऐसी क्षतियों की संभावना की सलाह क्यों न दे दी गई हो।

पूर्ण वारंटी जानकारी के लिए, कृपया kingston.com/wa में जाएं।

VIETNAMESE

Yêu cầu

- Đầu cắm giao diện SATA
- Đầu cắm nguồn SATA
- Cáp SATA*

*Có thể yêu cầu với một số máy tính để bàn

Giới thiệu

Môi trường trong đó ổ đĩa SSD được sử dụng sẽ quyết định kiểu cài đặt cần thiết. Một số cài đặt có thể cần đến sự trợ giúp của chuyên gia. Có thể phải thực hiện việc tháo và lắp lại vỏ, mép... Không có phần cứng bổ sung nào đi cùng ổ đĩa SSD, tuy nhiên, có thể cần tới những phần cứng như hộp đựng ổ đĩa, giá đỡ, vít... để lắp ổ đĩa một cách chắc chắn vào môi trường máy chủ. Tham khảo tài liệu của nhà sản xuất hệ thống của bạn hoặc một chuyên gia có trình độ để được giúp đỡ.

Để phòng khi Xử lý

Để tránh bị thương tích do tĩnh điện, hãy thực hiện những thao tác để phòng sau:

- Tắt điện máy tính để bàn hoặc xách tay của bạn và ngắt kết nối nguồn điện. Ngoài ra, tháo bộ pin ra khỏi máy tính xách tay.
- Để ổ đĩa trong thùng chống tĩnh điện tới khi bạn sẵn sàng lắp đặt ổ đĩa SSD.
- Đeo vòng chống tĩnh điện và kết nối dây mát với vỏ máy tính để giảm thiểu tĩnh điện.
- Hãy cẩn thận khi xử lý ổ đĩa. Không chạm vào các đầu cắm.
- Không tháo hoặc bỏ vỏ ổ đĩa ra vì hành này sẽ làm mất hiệu lực bảo hành.

Lắp đặt

Để được trợ giúp lắp đặt ổ đĩa SSD, tham khảo tài liệu của nhà sản xuất hệ thống của bạn hoặc một chuyên gia có trình độ.

Định cấu hình BIOS

Khi ổ đĩa Kingston SSD đã được lắp đặt, bạn cần khởi động lại hệ thống. Hệ thống sẽ tự động nhận dạng ổ đĩa SSD mới cài đặt. Nếu hệ thống không phát hiện được ổ đĩa SSD, thực hiện những thao tác sau:

- Khởi động lại hệ thống. Trong khi hệ thống đang khởi động, chạy chương trình thiết lập hệ thống. Tham khảo tài liệu hướng dẫn của nhà sản xuất hệ thống của bạn.
- Khi ở trong chương trình thiết lập hệ thống (BIOS), hướng dẫn hệ thống tự phát hiện ổ đĩa mới.
- Lưu cài đặt và thoát khỏi BIOS.
- Khởi động lại hệ thống.

Khi hệ thống khởi động lại, ổ đĩa mới sẽ được nhận dạng. Nếu hệ thống của bạn vẫn không nhận dạng ổ đĩa, liên hệ bộ phận Kỹ thuật của Kingston để được hỗ trợ tại kingston.com/support.

Bảo hành

KINGSTON SẼ KHÔNG CHỊU TRÁCH NHIỆM PHÁP LÝ VỚI NGƯỜI MUA HOẶC NGƯỜI TIÊU DÙNG CUỐI CÙNG SẢN PHẨM CỦA KINGSTON VỀ BẤT KỲ THIỆT HẠI, CHI PHÍ, DỮ LIỆU BỊ MẤT, DOANH THU BỊ LỖ, KHOẢN TIẾT KIỆM BỊ MẤT, LỢI NHUẬN BỊ MẤT, HAY BẤT KỲ THIỆT HẠI GÌ MANG TÍNH BẤT NGỜ HAY HỆ QUẢ NÀO PHÁT SINH TỪ VIỆC MUA, SỬ DỤNG HOẶC KHÔNG THỂ SỬ DỤNG SẢN PHẨM CỦA KINGSTON, DÙ KINGSTON ĐÃ ĐƯỢC THÔNG BÁO VỀ KHẢ NĂNG XẢY RA NHỮNG THIỆT HẠI NHƯ VẬY.

Để biết thông tin đầy đủ về bảo hành, hãy truy cập kingston.com/wa.

This device complies with Part 15 FCC Rules. Operation is subject to the following two conditions: (1) This device may not cause harmful interference. (2) This device must accept any interference received, including interference that may cause undesired operations.

This equipment has been tested and found to comply with the limits for a Class B digital device, pursuant to part 15 of the FCC Rules. These limits are designed to provide reasonable protection against harmful interference in a residential installation. This equipment generates, uses and can radiate radio frequency energy and, if not installed and used in accordance with the instructions, may cause harmful interference to radio communications.

However, there is no guarantee that interference will not occur in a particular installation. If this equipment does cause harmful interference to radio or television reception, which can be determined by turning the equipment off and on, the user is encouraged to try to correct the interference by one or more of the following measures:

- **Reorient or relocate the receiving antenna.**
- **Increase the separation between the equipment and receiver.**
- **Connect the equipment into an outlet on a circuit different from that to which the receiver is connected.**
- **Consult the dealer or an experienced radio/TV technician for help.**