# User Manual

**SAMSUNG 20-50 mm F3.5-5.6 ED II**

ENG / KOR / FRE / GER / SPA / T.CHI / ITA / POR / TUR / RUS / SWE / FIN / DUT / DAN / NOR / S.CHI

This User Manual has been specially designed to guide you through the basic functions and features of your device. Please read the User Manual carefully to ensure safe and correct use.

Please refer to the warranty that came with your product or visit our website www.samsung.com for after-sales service or inquiries.

AD68-08108A (1.0)

A

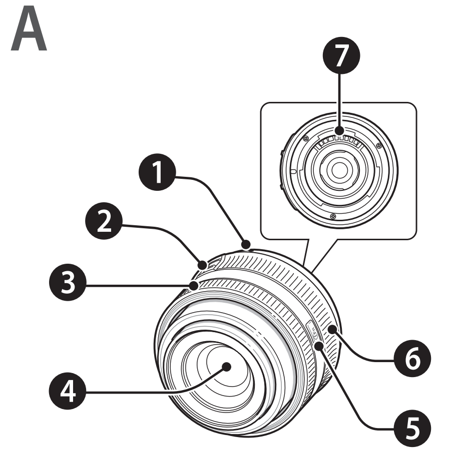

B

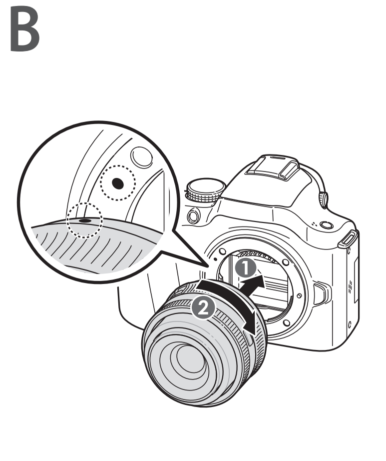

C

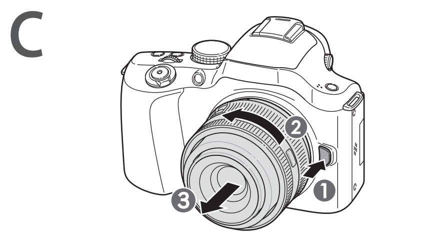

D

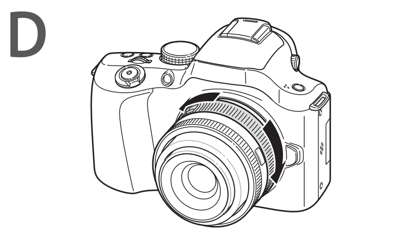

E

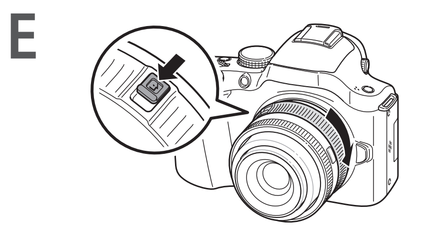

F

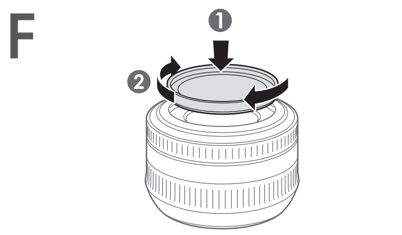

## English

### Before Using This Device

Thank you for purchasing the Samsung Lens. The illustrations used in this manual may differ from the actual items. Some functions described in this manual may not be available depending on the camera model. Update the firmware of the camera body and lens.
Visit www.samsung.com to download the firmware.

### Unpacking

Lens, Lens cap, Lens mount cover, User manual
- **Optional Item**: Filter, Case

### Layouts (See illustration A)

❶ Lens mount index ❷ Zoom lock switch ❸ Focus ring ❹ Lens ❺ i-Function button ❻ Zoom ring ❼ Lens information contacts

### Attaching and Removing the Lens

► To attach the lens,
1 Remove the lens cap, lens mount cover, and body cap.
2 Align the red mark on the lens with the red mark on the camera body. Then, rotate the lens as shown in the illustration until it locks into place. (See illustration B)

► To remove the lens, press and hold the lens release button, and then rotate the lens as shown in the illustration. (See illustration C)

### Unlocking the lens

Before using the lens, you must unlock it. Rotate the zoom ring counter-clockwise until you hear a click.

### Using the focus ring

In the MF mode, adjust the focus manually by rotating the focus ring on the lens. You can select the MF mode on the camera.

Do not apply excessive force to the front of the lens while the camera is using auto focus (AF). Doing so may cause the lens to malfunction.

Use the MF Assist function on the camera to aid with manual focusing. Refer to your camera manual for more details.

### Using i-Function

When you press the i-Function button on the lens, you can use the ⓘ effect mode or ⓘ zoom or adjust some shooting options. In the ⓘ effect mode, you can select scenes or filter effects that your camera supports. ⓘ zoom allows you to zoom in on a subject with less degradation of photo quality than the Digital zoom. This feature is available only when your camera supports it. i-Scene mode is available only on some camera models.

1 Rotate the mode dial to P, A, S, M, or ⓘ.
2 Press [**i-Function**] on the lens to select a setting.
- Available settings may differ depending on the shooting mode.

| Setting | Shooting mode | Setting | Shooting mode |
|---|---|---|---|
| ⓘ effect | ⓘ | Aperture value | A, M |
| ⓘ zoom | P, A, S, M, ⓘ | Exposure value | P, A, S |
| Shutter speed | S, M | White Balance, ISO | P, A, S, M |

3 Rotate the focus ring on the lens to adjust the setting (or to change the zoom rate in ⓘ zoom mode).
4 Focus and capture the photo.

- To select the items that will appear when you press the i-Function button on the lens, you can use the **iFn Customizing** menu on your camera.
- Available scenes or filter effects in the ⓘ effect mode may vary depending on the camera model.
- If you select ⓘ zoom, the photo resolution will vary according to the zoom rate.

### Using the Zoom Ring

Set the composition of the photo (the focal distance of the lens) by rotating the zoom ring on the lens. (See illustration D)

When you use the zoom function, focus can be slightly changed. Adjust the focus again before you capture a photo.

### Locking the lens (See illustration E)

After using the lens, pull and hold the zoom lock switch away from the camera body, and then rotate the zoom ring clockwise.

### Using a Filter (optional) (See illustration F)

Before putting a filter on the lens, make sure it is compatible.
Refer to "Specifications" for compatible filter size.

- A filter is a precise optical product. Keep away from dust, dirt or scratches. Also, do not try to mount two or more filters at the same time. Doing so may deteriorate the image quality and cause vignetting (a reduction of an image's brightness or saturation at the periphery as the viewing angle of the lens is hidden).
- In case of a thick framed filter, the vignetting can occur with a wide-angle lens.

### Specifications

- **Lens Name:** SAMSUNG 20-50 mm F3.5-5.6 ED II
- **Focal length**: 20–50 mm (equivalent to 30.8–77 mm in 35 mm format)
- **Elements in Group**: 9 elements in 8 groups (1 Aspheric lens, 1 Extra-low Dispersion lens included)
- **Angle of View**: 70.2–31.4°
- **Aperture**: F3.5–5.6 (Minimum: F22), (Number of Blades: 7, Circular Aperture Diaphragm)
- **Mount Type**: Samsung NX mount (Exclusive to NX series)
- **Optical Image Stabilizer**: Not supported
- **Minimum Focus Distance**: 0.28 m
- **Maximum Magnification**: Approx. 0.22X
- **i-Scene Mode**: Supported (Beauty Shot, Portrait, Children, Backlight, Landscape, Sunset, Dawn, Beach & Snow, Night)
- **Lens Hood**: Not supported
- **Filter Size**: 40.5 mm
- **Max. Diameter X Length**: 63.2 X 39.8 mm
- **Weight**: Approx. 119 g (without hood)
- **Operating Temperature**: 0–40 °C
- **Operating Humidity**: 5–85 %

Specifications may change without notice for better performance.

### Health and Safety Information

Please read the following safety tips carefully for proper and safe use.

**Warning**
- Do not stare at the sun through the lens or camera. This may cause severe damage to your eyes.
- Keep your lens or camera away from small children and pets.

**Caution**
- Do not store the lens in direct sunlight without the lens cap. Direct sunlight that passes through the lens may combust if it comes into contact with flammable materials.
- Use only sturdy tripods. Lightweight or unstable tripods may fall over and damage the camera.

### Lens Storage and Maintenance

- Store the lens in dry and well ventilated areas.
- Do not store the lens in areas of high temperature or humidity or in a closet, car, or confined area where chemicals are stored.
- The lens is not waterproof. Be careful not to allow it to get wet when using it near water.
- Do not use chemicals such as thinner, alcohol, or benzene to remove dust.
- Do not drop the lens or apply excessive shock to it. The lens is a precise optical product.
- Avoid using the lens anywhere there is a sudden temperature change. Keep the lens in a plastic bag or a camera case to prevent condensation from forming on the inside or outside of the lens.
- When carrying or not using the lens, place the lens cap and lens mount cover on the lens to prevent contamination from foreign particles and protect the lens from scratches.
- Do not keep the camera mounted on a tripod without the lens cap. The inside of the camera can be damaged by direct sunlight.
- Check the lens once every year or two for best performance.
- Do not apply excessive force to the front of the lens.
- For safe use of the lens, mount or dismount the lens while the camera is turned off.
- Samsung is not responsible for any damage incurred by using other manufacturers' lenses.
- Make sure to change lenses only in a clean environment and do not put your fingers into the lens mount when mounting the lens. Foreign particles may affect shooting results or cause a malfunction if they enter the camera body or the lens.
- Do not transport or store the lens with any part of the tube is extended. Completely retract the lens tube inside the body by rotating the zoom ring on the lens.

## Español

### Antes de usar este dispositivo

Gracias por adquirir la lente Samsung. Las ilustraciones usadas en el manual del usuario pueden ser diferentes de los elementos reales. Algunas funciones descritas en este manual podrían no estar disponibles según el modelo de la cámara. Actualice el firmware del cuerpo y la lente de la cámara. Visite www.samsung.com para descargar el firmware.

### Desembalaje

Lente, Tapa de la lente, Tapa de montaje de la lente, Manual del usuario
- **Elemento opcional**: Filtro, Funda

### Diseño (Ver ilustración A)

❶ Índice de montaje de la lente ❷ Selector de bloqueo de zoom ❸ Anillo de enfoque ❹ Lente ❺ Botón i-Function ❻ Anillo de zoom ❼ Contactos de información de la lente

### Colocar y retirar la lente

► Para colocar la lente
1 Retire la tapa de la lente, la tapa de montaje de la lente y la cubierta del cuerpo.
2 Haga coincidir la marca roja de la lente con la marca roja del cuerpo de la cámara. Luego, gire la lente como se muestra en la ilustración hasta que se ajuste en su sitio. (Ver ilustración B)

► Para retirar la lente, mantenga pulsado el botón de desenganche, y luego gire la lente como se muestra en la ilustración. (Ver ilustración C)

### Desbloqueo del lente

Antes de usar el lente, deberá desbloquearla. Gire el anillo de zoom hacia la izquierda hasta oír un clic.

### Uso del anillo de enfoque

En el modo MF, ajuste el enfoque manualmente girando el anillo de enfoque del lente. Puede seleccionar el modo MF en la cámara.

No aplique fuerza excesiva sobre el frente de la lente mientras la cámara esté utilizando la función de enfoque automático (AF).

Ajuste la función de Asistencia MF para obtener ayuda con el enfoque manual. Consulte el manual de su cámara para conocer más detalles.

### Uso de i-Function

Al pulsar el botón i-Function en la lente, podrá usar el modo ⓘ effect o ⓘ zoom, o ajustar algunas opciones de disparo. En el modo ⓘ effect, podrá seleccionar escenas o efectos de filtro que la cámara admita. La función ⓘ zoom le permite hacer zoom sobre un sujeto con una menor degradación de la calidad de la fotografía que con el zoom digital. Esta función sólo está disponible si la cámara la admite. El modo i-Scene solamente está disponible en algunos modelos de la cámara.

1 Gire el selector de modos hasta P, A, S, M o ⓘ.
2 Pulse [**i-Function**] en la lente para seleccionar una configuración.
- Los ajustes disponibles pueden variar según el modo de disparo seleccionado.

| Ajustes | Modo de disparo | Ajustes | Modo de disparo |
|---|---|---|---|
| ⓘ effect | ⓘ | Valor de apertura | A, M |
| ⓘ zoom | P, A, S, M, ⓘ | Valor de exposición | P, A, S |
| Velocidad del obturador | S, M | Balance de blancos, ISO | P, A, S, M |

3 Gire el anillo de enfoque de la lente para modificar los ajustes (o para modificar el nivel de zoom en el modo ⓘ zoom).
4 Enfoque y capture la fotografía.

- Para seleccionar los elementos que aparecerán al pulsar el botón i-Function en la lente, puede utilizar el menú **Personalización iFn** de la cámara.
- Las escenas o los efectos de filtro disponibles en el modo ⓘ effect pueden variar según el modelo de la cámara.
- Si selecciona ⓘ zoom, la resolución de las fotos cambiará según el nivel de zoom.

### Usar la rueda de zoom

Establezca la composición de la foto (la distancia focal de la lente) girando el anillo de zoom. (Ver ilustración D)

Como el enfoque se puede cambiar ligeramente gracias a la distancia focal cambiada, se recomienda ajustarlo de nuevo antes de hacer una fotografía si ha cambiado la distancia focal girando el anillo de zoom.

### Bloqueo del lente (Ver la ilustración E)

Después de usar el lente, tire y mantenga el botón de bloqueo de zoom alejándolo del cuerpo de la cámara y gire el anillo de zoom hacia la derecha.

### Usar un filtro (opcional) (Ver ilustración F)

Antes de colocar el filtro en la lente, asegúrese de que sea compatible. Consulte „Especificaciones" para ver los tamaños de filtro compatibles.

- El filtro es un producto óptico preciso. Manténgalo lejos del polvo, la suciedad o los arañazos. No intente montar dos o más filtros al mismo tiempo. Si lo hace podría deteriorar la calidad de la imagen y provocar un efecto de viñeta (la reducción del brillo o la saturación de una imagen en la periferia, ocultando el ángulo de visión del lente).
- En el caso de filtros de marco fino, el efecto viñeta se puede producir con una lente de gran ángulo.

### Especificaciones

- **Nombre de la lente**: SAMSUNG 20-50 mm F3.5-5.6 ED II
- **Distancia focal**: De 20 a 50 mm (equivalente en formato de 35 mm: 30,8 a 77 mm)
- **Elementos en grupos**: 9 elementos en 8 grupos (una lente asférica y una lente de baja dispersión incluidos)
- **Vista angular**: 70,2 a 31,4°
- **Apertura**: F3.5 a 5.6 (Mínimo: F22), (Número de hojas: 7, diafragma de apertura en círculo)
- **Tipo de montaje**: Montaje Samsung NX (Exclusivo para la serie NX)
- **Estabilizador de imagen óptico**: No compatible
- **Distancia mínima de enfoque**: 0,28 m
- **Amplificación máxima**: Aprox. 0,22 X
- **i-Scene**: Admitido (Disparo bello, Retrato, Niños, Luz Fondo, Paisaje, Ocaso, Amanecer, Playa nieve, Nocturno)
- **Cubierta de la lente**: No compatible
- **Tamaño del filtro**: 40,5 mm
- **Diámetro x longitud máximos**: 63,2 x 39,8 mm
- **Peso**: Aprox. 119 g (sin cubierta)
- **Temperatura de funcionamiento**: 0 a 40 °C
- **Humedad de funcionamiento**: 5 a 85 %

Las especificaciones pueden cambiar sin aviso previo para un mejor rendimiento.

### Información sobre salud y seguridad

Lea las siguientes sugerencias de seguridad detenidamente para usar el dispositivo de manera correcta y segura.

**Advertencia**
- No mire el sol a través de la lente o de la cámara. Esto puede causar daños graves en sus ojos.
- Mantenga la lente o la cámara lejos de los niños pequeños y las mascotas.

**Precaución**
- No almacene la lente en contacto directo con el sol sin la tapa de la lente. La luz directa del sol que pasa a través de la lente puede incendiarse si entra en contacto con materiales inflamables.
- Utilice sólo trípodes firmes. Los trípodes livianos o inestables pueden caerse y dañar la cámara.

### Almacenamiento y mantenimiento de la lente

- Almacene la lente en un área seca y ventilada.
- No guarde la lente en sitios con alta temperatura o humedad, o en un armario, un automóvil o un sitio cerrado en el cual se guarden sustancias químicas.
- La lente no es impermeable. Asegúrese de no permitir que se moje cuando la use cerca del agua.
- No use químicos como diluyentes, alcohol o benceno para quitar el polvo.
- No deje caer la lente ni ejerza una fuerza excesiva sobre ella. La lente es un producto óptico preciso.
- Evite el uso de la lente en lugares donde pueda haber cambios de temperatura repentinos. Mantenga la lente en una bolsa de plástico o en un estuche para cámaras para evitar que se forme condensación en el interior o el exterior de la lente.
- Cuando no esté utilizando la lente o cuando la lleve de un lado a otro, colóquele la tapa y la tapa de montaje a fin de evitar la contaminación con partículas externas e impedir que la lente sufra raspaduras.
- No deje la cámara montada en un trípode sin la tapa de la lente. El interior de la cámara se puede dañar con la luz directa del sol.
- Revise la lente una o dos veces al año para un mejor rendimiento.
- No ejerza una fuerza excesiva sobre el frente de la lente.
- Para usar la lente de manera segura, coloque la lente o retírela cuando la cámara esté apagada.
- Samsung no es responsable de los daños causados por el uso con lentes de otros fabricantes.
- Asegúrese de cambiar las lentes solo en un sitio limpio, y no coloque los dedos dentro del montaje de la lente cuando la esté colocando. Las partículas externas podrían afectar los resultados o provocar el funcionamiento incorrecto si ingresan en el cuerpo de la cámara o en la lente.
- No transporte ni guarde la lente con una parte del tubo extendida. Repliegue el tubo de la lente por completo dentro del cuerpo girando el anillo de zoom.

## 한국어

### 사용하기 전에

SAMSUNG 렌즈를 구입해 주셔서 감사합니다. 설명서에 사용된 이미지는 실제와 다를 수 있습니다. 카메라 모델에 따라서 지원되는 기능이 다를 수 있습니다. 카메라 본체와 렌즈의 펌웨어를 업데이트 하세요. www.samsung.com/sec에서 펌웨어를 내려받으세요.

### 구성품

렌즈, 렌즈 덮개, 렌즈 마운트 덮개, 설명서
- **별매품**: 필터, 휴대용 파우치

### 각 부분의 명칭(그림 A 참조)

❶ 렌즈 마운트 결합점 ❷ 렌즈 수납 잠금 스위치 ❸ 초점 링 ❹ 렌즈 ❺ i-Function 버튼 ❻ 줌 링 ❼ 렌즈 정보 접점

### 렌즈 끼우기/빼기

► 렌즈를 끼우려면
1 렌즈 덮개, 렌즈 마운트 덮개와 본체 마운트 덮개를 제거하세요.
2 카메라 본체의 렌즈 마운트 인덱스(빨간색)와 렌즈 마운트 결합점(빨간색)을 일치시킨 후, 찰칵 소리가 날 때까지 그림과 같이 렌즈를 돌려서 끼우세요.(그림 B 참조)

► 렌즈를 빼려면 렌즈 분리 버튼을 누른 채로 그림과 같이 렌즈를 돌리세요.(그림 C 참조)

### 렌즈 풀기

렌즈를 사용하기 전에 잠금을 풀어야 합니다. 딸깍 소리가 날 때까지 줌 링을 시계 반대 방향으로 돌리세요.

### 초점 링 사용하기

수동 초점(MF)를 설정한 경우 초점 링을 돌려 초점을 맞추세요.
수동 초점(MF) 기능은 카메라 본체의 메뉴에서 설정할 수 있습니다.

자동 초점(AF) 기능이 작동 중일 때는 렌즈 앞부분에 무리한 힘을 가하지 마세요. 고장의 원인이 될 수 있습니다.

카메라 본체의 MF Assist 기능을 사용하면 좀 더 편리하게 초점을 맞출 수 있습니다. MF Assist 기능에 대한 자세한 설명은 카메라 설명서를 참조하세요.

### i-Function 사용하기

렌즈의 i-Function 버튼을 누르면 ⓘ effect 모드, ⓘ zoom을 사용하거나 일부 촬영 옵션을 설정할 수 있습니다. ⓘ effect 모드를 사용하면 카메라가 지원하는 장면 모드 또는 필터 효과를 선택해 촬영할 수 있습니다. ⓘ zoom을 사용하면 디지털 줌보다 이미지 손상을 줄이며 원하는 장면을 확대해 촬영할 수 있습니다. 단, 카메라에서 i-Function 기능을 지원하는 경우에만 사용할 수 있습니다. i-Scene은 일부 카메라 모델에서만 사용할 수 있습니다.

1 모드 다이얼을 P, A, S, M 또는 ⓘ에 맞춤
2 렌즈의 [**i-Function**] 눌러 원하는 설정 선택
- 촬영 모드에 따라 선택할 수 있는 설정이 다릅니다.

| 설정 | 촬영 모드 | 설정 | 촬영 모드 |
|---|---|---|---|
| ⓘ effect | ⓘ | 조리개 값 | A, M |
| ⓘ zoom | P, A, S, M, ⓘ | 노출 보정 | P, A, S |
| 셔터 속도 | S, M | 화이트 밸런스, ISO | P, A, S, M |

3 렌즈의 초점 링을 돌려 원하는 옵션 선택 (ⓘ zoom에서는 줌 배율 변경)
4 초점 확인 후 촬영

- 카메라 본체의 **iFn 선택** 기능을 사용하여 i-Function 버튼을 눌렀을 때 나타나는 설정 항목을 선택할 수 있습니다.
- ⓘ effect 모드에서 선택할 수 있는 장면 모드 및 필터 효과는 카메라 모델에 따라 다를 수 있습니다.
- ⓘ zoom을 사용하면 줌 배율에 따라 사진의 해상도가 달라집니다.

### 줌 링 사용하기

줌 링을 돌려 원하는 구도(렌즈 초점 거리)를 설정하세요.(그림 D 참조)

줌 링을 돌리면 초점이 미세하게 변할 수 있으므로 촬영 전에 초점을 다시 맞추세요.

### 렌즈 잠그기(그림 E 참조)

렌즈를 사용하고 난 후에는 렌즈 수납 잠금 스위치를 당긴 상태에서 줌 링을 시계 방향으로 돌려 렌즈를 잠그세요.

### 필터 사용하기(별매품)(그림 F 참조)

필터의 크기가 렌즈와 호환되는지 확인한 후('제품 규격' 참조) 렌즈의 앞면에 장착하세요.

- 렌즈에 장착된 필터는 정밀 광학 제품이므로 먼지나 오물, 긁힘에 주의해 주세요. 또한 필터를 2개 이상 겹쳐 사용하면 렌즈에 따라 화질 저하와 비네팅(액세서리에 렌즈의 화각이 가려져 이미지의 모서리가 어두워지는 현상)이 발생할 수 있으니 2개 이상의 필터를 동시에 장착하지 마세요.
- 프레임이 두꺼운 필터의 경우 광각 렌즈에 비네팅이 발생할 수 있습니다.

### 제품 규격

- **모델명**: SAMSUNG 20-50 mm F3.5-5.6 ED II
- **초점 거리**: 20~50 mm(35 mm 필름 카메라 기준 30.8~77 mm)
- **렌즈 구성**: 8군 9매(비구면 렌즈 1매, 저분산 렌즈 1매 포함)
- **렌즈 화각**: 70.2~31.4°
- **조리개**: F3.5~5.6(최소 F22), (조리개 날의 수 : 7, 원형 조리개)
- **마운트 형식**: Samsung NX 마운트(NX 시리즈 전용)
- **OIS 기능**: 미지원
- **촬영 가능 범위**: 0.28 m~무한대
- **최대 확대 비율**: 약 0.22X
- **i-Scene 모드**: 지원(뷰티 샷, 인물, 아동, 역광, 풍경, 석양, 새벽, 해변 및 설경, 야경)
- **렌즈 후드**: 미지원
- **필터 크기**: 40.5 mm
- **최대 지름 X 길이**: 63.2 X 39.8 mm
- **무게**: 약 119 g(후드 제외)
- **작동 온도**: 0~40 ˚C
- **작동 습도**: 5~85 %

제품의 사양은 성능 향상을 위해 사전 예고 없이 변경될 수 있습니다.

### 안전을 위한 주의 사항

사용자의 안전을 지키고 재산상의 손해를 막기 위한 내용입니다. 반드시 잘 읽고 제품을 올바르게 사용해 주세요.

**경고**
- 렌즈나 카메라를 사용하여 태양을 정면으로 바라보지 마세요. 시력에 치명적인 손상을 입을 수 있습니다.
- 어린이가 렌즈나 카메라를 만지지 않도록 주의하세요.

**주의**
- 렌즈 덮개를 끼우지 않은 상태로 직사광선이 비치는 장소에 보관하지 마세요. 렌즈를 통과한 직사광선이 불에 타기 쉬운 물질에 닿을 경우 화재가 발생할 수 있습니다.
- 삼각대는 강도가 높은 제품을 권장합니다. 강도가 약한 삼각대 사용 시 삼각대가 쓰러져 카메라가 손상될 수 있습니다.

### 렌즈 보관 및 유지

- 건조하고 통풍이 잘되는 곳에 보관하세요.
- 벽장, 옷장, 차 안, 온도나 습도가 높은 곳, 방충제, 약품 등이 있는 장소에 보관하지 마세요.
- 이 렌즈에는 방수 기능이 없습니다. 물 근처에서 사용할 경우 물에 젖지 않도록 주의하세요.
- 먼지 제거를 위해 시너, 알코올, 벤젠과 같은 화학 약품을 사용하지 마세요.
- 렌즈는 정밀 광학 제품이므로 떨어뜨리거나 과도한 충격을 주지 않도록 주의하세요.
- 급격한 온도 변화가 있는 곳에서는 렌즈 사용을 자제하세요. 렌즈의 외부나 내부에 물방울이 생길 때는 비닐 봉투나 카메라 가방에 렌즈를 보관한 후 정상적인 온도에서 꺼내어 사용하세요.
- 렌즈를 사용하지 않거나 운송 시 렌즈 덮개와 렌즈 마운트 덮개를 씌워 이물질을 방지하고 렌즈를 보호하세요.
- 렌즈 덮개 없이 카메라를 삼각대에 부착한 채로 두면 직사광선에 의해 카메라 내부가 손상될 수 있으니 주의하세요.
- 렌즈의 성능을 유지하려면 1~2년마다 렌즈를 정기 점검하세요.
- 렌즈 앞부분 및 렌즈 전체에 무리한 힘을 가하지 마세요.
- 렌즈를 안전하게 사용하기 위해서는 전원을 끈 상태에서 렌즈를 끼우거나 빼세요.
- 타사 렌즈의 사용으로 인한 사고, 손상, 고장에 대해서는 제조 회사에서 책임지지 않습니다.
- 렌즈 장착 시 반드시 깨끗한 환경에서 교체하고 렌즈 마운트 안에 손을 넣지 않도록 주의하세요. 카메라 본체 또는 렌즈에 이물질이 들어가면 촬영 결과물에 영향을 줄 수 있으며 제품에 이상이 발생할 수 있습니다.
- 렌즈의 경통이 튀어나온 상태로 이동 시 렌즈가 파손될 수 있으므로 주의하세요. 줌 링을 돌려 경통을 넣은 후 이동하세요.

Planet First는 지구를 최우선으로 하는 경영활동을 통해 기업의 사회적 책임 및 지속가능경영을 추구하고자 하는 삼성전자의 의지를 나타냅니다.

## Français

### Avant d'utiliser cet appareil

Merci d'avoir acheté l'objectif Samsung. Les illustrations utilisées dans le manuel peuvent différer par rapport au produit fourni. Selon le modèle de votre appareil photo, certaines fonctionnalités décrites dans ce manuel peuvent ne pas être disponibles. Mettre à jour le micrologiciel du boîtier de l'appareil photo et de l'objectif. Accédez au site www.samsung.com/fr pour télécharger le micrologiciel.

### Contenu du coffret

Objectif, Cache de l'objectif, Cache de la monture de l'objectif, Mode d'emploi
- **Élément optionnel** : Filtre, Étui

### Disposition (Voir illustration A)

❶ Repère d'installation de l'objectif
❷ Commutateur de verrouillage du zoom
❸ Bague de mise au point ❹ Objectif ❺ Touche i-Function
❻ Bague du zoom ❼ Contacts d'information de l'objectif

### Montage et retrait de l'objectif

► Pour fixer l'objectif :
1 Retirez le cache de l'objectif, le cache de la monture de l'objectif et le cache du boîtier.
2 Alignez le repère rouge de l'objectif sur le repère rouge du boîtier. Tournez ensuite l'objectif comme indiqué sur l'illustration, jusqu'à ce qu'il soit en place. (Voir illustration B)

► Pour retirer l'objectif, maintenez appuyé le bouton d'éjection de l'objectif, puis tournez l'objectif comme indiqué sur l'illustration. (Voir illustration C)

### Déverrouillage de l'objectif

Avant d'utiliser l'objectif, vous devez le déverrouiller. Tournez la bague de zoom dans le sens anti-horaire jusqu'à ce que vous entendiez un clic.

### Utilisation de la bague de mise au point

En mode MF, effectuez la mise au point manuellement en tournant la bague de mise au point située sur l'objectif. Vous pouvez sélectionner le mode MF sur l'appareil photo.

Ne forcez pas sur l'objectif lorsque l'appareil photo est en mode Mise au point automatique (AF). Vous risqueriez de provoquer un dysfonctionnement de l'objectif.

Réglez la fonction Assistant MF pour faciliter la mise au point manuelle. Reportez-vous au mode d'emploi de votre appareil photo pour plus d'informations.

### Utilisation de i-Function

Lorsque vous appuyez sur le bouton i-Function de l'objectif, vous pouvez utiliser le mode ⓘ effect ou ⓘ zoom, ou bien régler certaines options de prise de vue. En mode ⓘ effect, vous pouvez sélectionner des scènes ou des effets de filtre pris en charge par votre appareil photo. L'ⓘ zoom vous permet de zoomer sur un sujet avec une dégradation moindre de la qualité photo qu'avec le zoom numérique. Cette fonction est disponible uniquement si elle est prise en charge par votre appareil photo. Le mode i-Scene est disponible uniquement sur certains modèles d'appareils photos.

1 A l'aide de la molette de sélection du mode, choisissez le mode P, A, S, M ou ⓘ.
2 Appuyez sur [**i-Function**] sur l'objectif pour sélectionner un réglage.
- Les réglages disponibles peuvent varier en fonction du mode de prise de vue sélectionné.

| Paramètres | Mode Prise de vue | Paramètres | Mode Prise de vue |
|---|---|---|---|
| ⓘ effect | ⓘ | Valeur d'ouverture | A, M |
| ⓘ zoom | P, A, S, M, ⓘ | Valeur d'exposition | P, A, S |
| Vitesse d'obturation | S, M | Balance des blancs, ISO | P, A, S, M |

3 Tournez la bague de mise au point sur l'objectif afin de régler les paramètres (ou modifier le niveau de zoom en mode ⓘ zoom).
4 Effectuez la mise au point et prenez la photo.

- Pour sélectionner les options à afficher lorsque vous appuyez sur le bouton i-Function de l'objectif, vous pouvez utiliser le menu **Personnalisation iFn** de l'appareil photo.
- Les scènes ou effets de filtre disponibles en mode ⓘ effect peuvent varier en fonction du modèle de l'appareil photo.
- Si vous sélectionnez ⓘ zoom, la résolution de la photo changera en fonction du niveau de zoom.

### Utilisation de la bague de réglage du zoom

Veuillez ajuster l'image (distance focale de l'objectif) en utilisant la bague de réglage de la mise au point. (Voir illustration D)

Comme la mise au point peut être légèrement modifiée en raison d'une valeur de distance focale changée, il est recommandé de régler à nouveau la mise au point avant de prendre une photo, et ce, si vous avez changé la distance focale en faisant tourner l'anneau de zoom.

### Verrouillage de l'objectif (Voir illustration E)

Après utilisation de l'objectif, tirez et maintenez le verrou du zoom vers l'extérieur du boîtier de l'appareil photo, puis tournez la bague de zoom dans le sens horaire.

### Utilisation d'un filtre (en option) (Voir illustration F)

Avant de placer un filtre sur l'objectif, vérifiez qu'il est compatible.
Voir les « Caractéristiques » pour la taille de filtre compatible.

- Un filtre est un produit optique précis. Conservez-le à l'abri de la poussière, de la saleté ou des rayures. De même, n'essayez pas de monter deux filtres ou plus simultanément. Ceci pourrait détériorer la qualité de l'image et provoquer un phénomène de vignettage (réduction de la luminosité d'une image ou saturation à la périphérie, l'angle de visualisation de l'objectif étant caché).
- En cas de filtre à cadre épais, vous risque d'obtenir un effet de vignettage avec un objectif grand angle.

### Caractéristiques

- **Nom de l'objectif** : SAMSUNG 20-50 mm F3.5-5.6 ED II
- **Longueur de focale** : 20 à 50 mm (équivalent à 30,8 à 77 mm au format 35 mm)
- **Eléments dans groupes** : 9 éléments dans 8 groupes (1 objectif asphérique, 1 objectif à faible dispersion inclus)
- **Angle de vue** : 70,2 à 31,4°
- **Ouverture** : F3.5 à 5.6 (Minimum : F22), (Nombre de lamelles : 7, Diaphragme d'ouverture circulaire)
- **Type de montage** : Monture Samsung NX (Uniquement sur les séries NX)
- **Stabilisation optique de l'image** : Non pris en charge
- **Distance minimum de mise au point** : 0,28 m
- **Agrandissement maximum** : Environ 0,22X
- **Mode i-Scene** : Pris en charge (Beauté, Portrait, Enfants, Contre jour, Paysage, Coucher de soleil, Aube, Mer & neige, Nuit)
- **Parasoleil** : Non pris en charge
- **Taille de filtre** : 40,5 mm
- **Diamètre max. x Longueur** : 63,2 x 39,8 mm
- **Poids** : Environ 119 g (hors parasoleil)
- **Température de fonctionnement** : 0 à 40 °C
- **Humidité ambiante tolérée** : 5 à 85 %

Ces caractéristiques peuvent changer sans avis préalable pour de meilleures performances.

### Informations relatives à la santé et à la sécurité

Veuillez lire attentivement les conseils de sécurité suivants pour une utilisation correcte et sûre.

**Mise en garde**
- Lorsque vous utilisez l'objectif ou l'appareil photo, ne regardez pas directement le soleil. Vous risqueriez de vous abîmer les yeux.
- Maintenez votre objectif ou votre appareil photo à distance des enfants en bas âge et des animaux domestiques.

**Attention**
- Ne conservez pas l'objectif en plein soleil sans le cache. L'objectif pourrait prendre feu si la lumière solaire entre en contact direct avec des matériaux inflammables.
- Evitez d'utiliser des trépieds trop légers ou instables, car ils risqueraient de tomber et d'endommager l'appareil photo.

### Conservation et maintenance de l'objectif

- Stockez l'objectif dans des endroits secs et bien ventilés.
- Ne rangez pas l'objectif dans des endroits où la température ou l'humidité est extrêmement élevée, ou dans un placard, dans un véhicule ou dans toute autre zone confinée où des produits chimiques sont également stockés.
- L'objectif n'est pas étanche. Veillez à ne pas le mouiller lorsque vous l'utilisez près d'une source d'eau.
- N'utilisez pas de produits chimiques tels que du diluant, de l'alcool ou du benzène pour retirer la poussière.
- Ne laissez pas tomber l'objectif et ne le soumettez pas à des chocs excessifs. L'objectif est un produit optique précis.
- Évitez d'utiliser l'objectif en cas de changement climatique soudain. Conservez l'objectif dans un sac en plastique ou un étui d'appareil photo pour éviter la formation de condensation à l'intérieur ou à l'extérieur.
- Lors du transport ou lorsque vous n'utilisez pas l'objectif, placez le cache de l'objectif et le cache de la monture de l'objectif sur l'objectif afin d'éviter toute contamination due à des particules étrangères et de protéger l'objectif contre les rayures.
- Ne laissez pas l'appareil photo monté sur un trépied sans le cache de l'objectif. La lumière solaire peut endommager l'intérieur de l'appareil photo.
- Vérifiez l'objectif tous les ans ou tous les deux ans pour obtenir de meilleures performances.
- N'appliquez pas de force excessive sur l'avant de l'objectif.
- Pour une utilisation sûre de l'objectif, montez-le ou démontez-le lorsque l'appareil photo est éteint.
- Samsung décline toute responsabilité en cas de dommages causés par l'utilisation d'objectifs fournis par d'autres fabricants.
- Assurez-vous de toujours changer l'objectif dans un environnement propre et ne placez pas vos doigts sur la monture lors du montage de l'objectif. Les particules étrangères peuvent influer sur les résultats des prises de vue ou entraîner un dysfonctionnement de l'appareil photo en cas de contact avec le boîtier ou l'objectif.
- Vous ne devez ni transporter, ni stocker l'objectif lorsque le tube d'extension est sorti. Pour faire entièrement rentrer le tube à l'intérieur du mécanisme, tournez la bague du zoom de l'objectif.

## Deutsch

### Vor dem ersten Gebrauch

Vielen Dank, dass Sie sich für dieses Samsung-Objektiv entschieden haben. Die Abbildungen in diesem Benutzerhandbuch können von den tatsächlichen Artikeln abweichen. Einige in diesem Handbuch beschriebenen Funktionen stehen möglicherweise nicht bei jedem Kameramodell zur Verfügung. Aktualisieren Sie die Firmware für das Kameragehäuse und -objektiv. Unter www.samsung.com/de können Sie die Firmware herunterladen.

### Auspacken

Objektiv, Objektivabdeckung, Objektivabdeckung (Verschluss), Benutzerhandbuch
- **Optionales Zubehör**: Filter, Tasche

### Aufbau (Siehe Abbildung A)

❶ Ansatzmarkierung für Objektivfassung
❷ Schalter für Zoomsperre ❸ Fokusring ❹ Objektiv
❺ i-Function-Taste ❻ Zoomring ❼ Objektivkontakte

### Anbringen und Entfernen des Objektivs

► So bringen Sie das Objektiv an:
1 Entfernen Sie die Objektivabdeckung, die Objektivabdeckung (Verschluss) sowie die Gehäusekappe.
2 Richten Sie die rote Markierung am Objektiv an der roten Markierung des Kameragehäuses aus. Drehen Sie dann wie auf der Abbildung gezeigt das Objektiv, bis es einrastet. (Siehe Abbildung B)

► Schalten Sie die Kamera zum Abnehmen des Objektivs aus, halten Sie den Objektiv-Entriegelungsknopf gedrückt und drehen Sie dann das Objektiv wie auf der Abbildung gezeigt. (Siehe Abbildung C)

### Objektiv entsperren

Das Objektiv muss vor der Verwendung entsperrt werden. Drehen Sie den Zoomring gegen den Uhrzeigersinn, bis ein Klick ertönt.

### Fokusring verwenden

Drehen Sie zum manuellen Einstellen des Fokus im MF-Modus den Fokusring am Objektiv. Sie können auf der Kamera den MF-Modus auswählen.

Wenden Sie keine übermäßige Kraft auf die Vorderseite des Objektivs an, wenn der Autofokus (AF) verwendet wird. Das kann zu Fehlfunktionen des Objektivs führen.

Aktivieren Sie die MF-Hilfe zur Unterstützung bei der manuellen Fokussierung. Im Kamerahandbuch finden Sie weitere Details.

### i-Function verwenden

Drücken Sie am Objektiv die i-Function-Taste, um den ⓘ effect- oder ⓘ zoom-Modus zu verwenden oder die Aufnahmeoptionen zu verändern. Im ⓘ effect-Modus können Sie von der Kamera unterstützte Szenen oder Filtereffekte auswählen. Mit dem ⓘ zoom können Sie ein Motiv bei geringerer Verschlechterung der Bildqualität im Vergleich zum Digitalzoom fotografieren. Diese Funktion ist nur verfügbar, wenn Ihre Kamera dies unterstützt. i-Scene-Modus ist nur verfügbar bei einigen Kameramodellen.

1 Drehen Sie den Modus-Wählschalter auf P, A, S, M oder ⓘ.
2 Drücken Sie [**i-Function**] am Objektiv zur Auswahl einer Einstellung.
- Die verfügbaren Einstellungen richten sich nach dem Aufnahmemodus.

| Einstellung | Aufnahmemodus | Einstellung | Aufnahmemodus |
|---|---|---|---|
| ⓘ effect | ⓘ | Blendenwert | A, M |
| ⓘ zoom | P, A, S, M, ⓘ | Belichtungskorrektur | P, A, S |
| Verschlusszeit | S, M | Weißabgleich, ISO | P, A, S, M |

3 Drehen Sie den Fokusring am Objektiv, um die Einstellung anzupassen (oder um den Zoomfaktor im ⓘ zoom-Modus zu ändern).
4 Stellen Sie das Motiv scharf und nehmen Sie das Foto auf.

- Zur Auswahl der Elemente, die erscheinen, wenn Sie die i-Function-Taste auf dem Objektiv drücken, verwenden Sie auf der Kamera das Menü **iFn-Anpassung**.
- Je nach Kameramodell unterscheiden sich möglicherweise die im ⓘ effect-Modus verfügbaren Szenen oder Filtereffekte.
- Bei der Auswahl von ⓘ zoom variiert die Auflösung des Fotos je nach Zoomfaktor.

### Zoomring verwenden

Legen Sie die Gestaltung des Fotos (Brennweite des Objektivs) fest, indem Sie den Zoomring am Objektiv drehen. (Siehe Abbildung D)

Da sich die Schärfe wegen der veränderten Brennweite leicht verändern kann, wird empfohlen, dass Sie die Schärfe vor der Aufnahme erneut einstellen, falls Sie die Brennweite durch Drehen des Zoomrings verändert haben sollten.

### Objektiv sperren (Siehe Abbildung E)

Ziehen Sie nach dem Verwenden des Objektivs den Schalter für die Zoom-Sperre vom Kameragehäuse weg und halten Sie ihn in dieser Position. Drehen Sie anschließend den Zoomring im Uhrzeigersinn.

### Verwendung eines Filters (optional) (Siehe Abbildung F)

Bevor Sie einen Filter auf das Objektiv schrauben, achten Sie auf dessen Kompatibilität. Siehe die „Technischen Daten" mit der geeigneten Filtergröße.

- Bei einem Filter handelt es sich um ein optisches Präzisionserzeugnis. Er sollte vor Staub, Schmutz und Kratzern geschützt werden. Verwenden Sie nicht mehr als einen Filter gleichzeitig auf dem Objektiv. Dies könnte zu einer schlechteren Bildqualität und zu Vignettierung führen (abnehmende Helligkeit eines Bilds oder Sättigung am Rand, verursacht durch die Einschränkung des Blickwinkels durch das Objektiv).
- Bei einem Filter mit breitem Rand in Verbindung mit einem Weitwinkelobjektiv kann es zur Vignettierung kommen.

### Technische Daten

- **Bezeichnung des Objektivs:** SAMSUNG 20-50 mm F3.5-5.6 ED II
- **Brennweite**: 20-50 mm (entspricht 30,8-77 mm bei einem 35-mm-Objektiv)
- **Elemente in Gruppen**: 9 Elemente in 8 Gruppen (einschließlich 1 asphärischen Objektiv und 1 Linse mit geringer Dispersion)
- **Bildwinkel**: 70,2-31,4°
- **Blende**: F3.5-5.6 (Kleinste Blende: F22), (Lamellen: 7, kreisrunde Blendenöffnung)
- **Gewindetyp**: Samsung NX Mount (Nur für die NX-Serie)
- **Optische Bildstabilisierung**: Nicht unterstützt
- **Mindestbrennweite**: 0,28 m
- **Max. Lupenvergrößerung**: Ca. 0,22-fach
- **i-Scene-Modus**: Unterstützt (Beauty Shot, Porträt, Kinder, Gegenlicht, Landschaft, Sonnenuntergang, Dämmerung, Strand & Schnee, Nacht)
- **Gegenlichtblende**: Nicht unterstützt
- **Filtergröße**: 40,5 mm
- **Abmessungen**: 63,2 X 39,8 mm
- **Gewicht**: Ca. 119 g (ohne Blende)
- **Betriebstemperatur**: 0-40° C
- **Luftfeuchtigkeit während des Betriebs**: 5-85 %

Technische Daten können im Sinne einer Leistungsverbesserung ohne Ankündigung geändert werden.

### Hinweise zu Sicherheit und Gesundheit

Bitte lesen Sie sich die folgenden Sicherheitshinweise im Sinne eines geeigneten und sicheren Gebrauchs gründlich durch.

**Warnung**
- Schauen Sie mit Objektiv und Kamera nicht direkt in die Sonne. Dass kann zu schweren Augenverletzungen führen.
- Halten Sie das Objektiv und die Kamera von kleinen Kindern und Haustieren fern.

**Vorsicht**
- Bewahren Sie das Objektiv bei direkter Sonneneinstrahlung nicht ohne Objektivabdeckung auf. Direkte Sonneneinstrahlung durch das Objektiv kann entzündliche Materialien verbrennen.
- Verwenden Sie nur robuste Stative. Leichte oder instabile Stative können umfallen und die Kamera beschädigen.

### Aufbewahrung, Pflege und Wartung des Objektivs

- Bewahren Sie das Objektiv in trockener und ausreichend belüfteter Umgebung auf.
- Bewahren Sie das Objektiv weder bei hohen Temperaturen oder hoher Luftfeuchtigkeit noch in einem Schrank, Auto oder geschlossenen Raum auf, in dem Chemikalien gelagert werden.
- Das Objektiv ist nicht wasserfest. Achten Sie darauf, dass es in der Nähe von Wasser nicht feucht wird.
- Verwenden Sie zum Säubern keine Chemikalien wie Verdünner, Alkohol oder Benzol.
- Lassen Sie das Objektiv nicht fallen und vermeiden Sie starke Stöße. Bei diesem Objektiv handelt es sich um ein optisches Präzisionserzeugnis.
- Vermeiden Sie den Gebrauch des Objektivs bei plötzlichen Temperaturschwankungen. Bewahren Sie das Objektiv in einer Plastik- oder Kameratasche auf, um Kondensation im oder am Objektiv zu vermeiden.
- Bringen Sie beim Tragen oder bei Nichtbenutzung des Objektivs beide Objektivabdeckungen an, um Verunreinigungen durch Fremdkörper sowie ein Verkratzen des Objektivs zu vermeiden.
- Ohne Objektivabdeckung sollten Sie die Kamera nicht auf einem Stativ stehen lassen. Die Kamera kann durch direkte Sonneneinstrahlung innen beschädigt werden.
- Für optimale Ergebnisse sollten Sie das Objektiv alle ein bis zwei Jahre überprüfen.
- Am Vorderteil des Objektivs sollte keine übermäßige Krafteinwirkung erfolgen.
- Zur Sicherheit sollten Sie das Objektiv nur bei ausgeschalteter Kamera anstecken bzw. abnehmen.
- Samsung haftet nicht für Schäden, die durch Objektive anderer Hersteller entstehen.
- Wechseln Sie das Objektiv nur in einer sauberen Umgebung und berühren Sie die Innenseite des Objektivs beim Anbringen nicht mit den Fingern. Fremdkörper beeinträchtigen möglicherweise das Aufnahmeergebnis oder verursachen bei Eindringen in die Kamera oder das Objektiv eine Fehlfunktion.
- Transportieren und lagern Sie das Objektiv nicht, wenn ein Teil des Objektivtubus ausgefahren ist. Fahren Sie den Objektivtubus komplett in das Gehäuse zurück, indem Sie den Zoomring am Objektiv drehen.

## Italiano

### Prima dell'uso del dispositivo

Grazie per l'acquisto dell'obiettivo Samsung. Le immagini presenti in questo manuale possono variare dai prodotti reali. Alcune funzioni descritte in questo manuale possono non essere disponibili in base al modello della fotocamera. Aggiornare il firmware del corpo della fotocamera e obiettivo. Visita www.samsung.com per scaricare il firmware.

### Apertura dell'imballaggio

Obiettivo, Copriobiettivo, Coperchio, Manuale dell'utente
- **Elemento opzionale**: Filtro, Custodia

### Layout (Vedere l'illustrazione A)

❶ Indice montaggio obiettivo ❷ Interruttore blocco zoom ❸ Anello di messa a fuoco ❹ Obiettivo ❺ Tasto i-Function ❻ Anello di zoom ❼ Informazioni di contatto obiettivo

### Montaggio e rimozione dell'obiettivo

► Per collegare l'obiettivo,
1 Rimuovete il copriobiettivo, il coperchio dell'area di installazione obiettivo e la custodia della fotocamera.
2 Allineate il segno rosso sull'obiettivo con il corrispondente segno sul corpo della fotocamera. Quindi, ruotate l'obiettivo come mostrato nell'illustrazione, fino a bloccarlo in sede. (Vedere l'illustrazione B)

► Per rimuovere l'obiettivo, tenete premuto il tasto di rilascio dell'obiettivo, quindi ruotate l'obiettivo come mostrato nell'illustrazione. (Vedere l'illustrazione C)

### Sblocco dell'obiettivo

Prima di utilizzare l'obiettivo, dovete sbloccarlo. Ruotate la ghiera dello zoom in senso antiorario fino a udire un clic.

### Utilizzo della ghiera di messa a fuoco

Nella modalità MF, regolate manualmente la messa a fuoco ruotando la ghiera di messa a fuoco dell'obiettivo. Potete selezionare la modalità MF sulla fotocamera.

Non esercitate eccessiva forza sulla parte anteriore dell'obiettivo quando la fotocamera utilizza la messa a fuoco automatica (AF). In caso contrario si rischia di danneggiare l'obiettivo.

Impostate la funzione Aiuto MF per facilitare la messa a fuoco manuale. Fate riferimento al manuale della fotocamera per ulteriori dettagli.

### Come utilizzare i-Function

Quando premete il tasto i-Function sull'obiettivo, potete utilizzare la modalità ⓘ effect oppure ⓘ zoom o regolare alcune opzioni di scatto. Nella modalità ⓘ effect, potete selezionare le scene o gli effetti filtro supportati dalla fotocamera. ⓘ zoom permette di aumentare lo zoom su un soggetto riducendone la qualità in misura minore rispetto allo zoom digitale. Questa funzione è disponibile solo se supportata dalla fotocamera. La modalità i-Scene è disponibile soltanto per alcuni modelli di fotocamera.

1 Ruotate la ghiera di selezione su P, A, S, M o ⓘ.
2 Premete [**i-Function**] sull'obiettivo per selezionare un'impostazione.
- Le impostazioni disponibili possono variare in base alla modalità di scatto.

| Impostazione | Modalità di scatto | Impostazione | Modalità di scatto |
|---|---|---|---|
| ⓘ effect | ⓘ | Diaframma | A, M |
| ⓘ zoom | P, A, S, M, ⓘ | Valore di esposizione | P, A, S |
| Velocità otturatore | S, M | Bilanciamento del bianco, ISO | P, A, S, M |

3 Ruotate l'anello di messa a fuoco sull'obiettivo per regolare l'impostazione (o per modificare il rapporto zoom nella modalità ⓘ zoom).
4 Mettete a fuoco e scattate la foto.

- Per selezionare gli elementi che appariranno quando premete il tasto i-Function sull'obiettivo, potete utilizzare il menu **Personalizzazione iFn** della fotocamera.
- Le scene e gli effetti filtro disponibili nella modalità ⓘ effect potrebbero variare in base al modello della fotocamera.
- Se selezionate ⓘ zoom, la risoluzione della foto varia in base al rapporto zoom.

### Utilizzo dell'anello per la regolazione dello zoom

Impostare la scena desiderata (distanza focale della lente) ruotando l'anello per la regolazione dello zoom. (Vedere l'illustrazione D)

Poiché la messa a fuoco può essere variata leggermente in base alla lunghezza focale modificata, si consiglia di regolarla nuovamente prima di scattare una foto, se la lunghezza focale è stata modificata ruotando l'anello per la regolazione dello zoom.

### Blocco dell'obiettivo (Vedere l'illustrazione E)

Dopo aver utilizzato l'obiettivo, tirate e mantenete l'interruttore di blocco dello zoom lontano dal corpo della fotocamera, quindi ruotate la ghiera dello zoom in senso orario.

### Utilizzo di un filtro (opzionale) (Vedere l'illustrazione F)

Prima di mettere un filtro sull'obiettivo, accertarsi che sia compatibile. Fate riferimento a "Specifiche" per il formato compatibile del filtro.

- Un filtro è un prodotto di ottica di precisione. Conservatelo lontano da polvere, sporco e proteggetelo da graffi. Inoltre, non provate a montare due o più filtri contemporaneamente. In caso contrario, potreste deteriorare la qualità dell'immagine e causare vignettature (riduzione della luminosità o della saturazione di un'immagine alla periferia, essendo l'angolo di visuale dell'obiettivo nascosto).
- Nel caso di un filtro per fotogrammi spesso, la vignettatura potrebbe verificarsi con un obiettivo grandangolare.

### Specifiche

- **Nome dell'obiettivo**: SAMSUNG 20-50 mm F3.5-5.6 ED II
- **Lunghezza focale**: 20-50 mm (equivalente a 30,8-77 mm in formato 35 mm)
- **Elementi in gruppo**: 9 elementi in 8 gruppi (1 obiettivo asferica, 1 lente non dispersiva incluse)
- **Angolo di visualizzazione**: 70,2-31,4°
- **Diaframma**: F3.5-5.6 (Minimo: F22), (Numero di lamelle: 7, Diaframma di aperture circolare)
- **Tipo di attacco**: Samsung NX mount (Solo per la serie NX)
- **Stabilizzazione ottica delle immagini**: Non supportato
- **Distanza focale minima**: 0,28 m
- **Ingrandimento massimo**: Circa 0,22X
- **Modalità scena i**: Supportati (Qualità pelle, Ritratto, Bambini, Controluce, Paesaggio, Tramonto, Alba, Spiaggia/Neve, Notte)
- **Coperchio della lente**: Non supportato
- **Dimensioni filtro**: 40,5 mm
- **Diametro max x Lunghezza**: 63,2 x 39,8 mm
- **Peso**: Circa 119 g (senza coperchio)
- **Temperatura di esercizio**: 0-40°C
- **Umidità di esercizio**: 5-85 %

Le specifiche possono cambiare senza preavviso per migliorare le prestazioni.

### Informazioni sulla salute e la sicurezza

Leggete attentamente i seguenti suggerimenti per un utilizzo corretto e sicuro.

**Avvertenza**
- Non guardate direttamente verso il sole attraverso l'obiettivo o la fotocamera. Questo potrebbe determinare lesioni gravi agli occhi.
- Mantenete l'obiettivo e la fotocamera al di fuori della portata di bambini e animali.

**Attenzione**
- Non conservate l'obiettivo alla luce solare diretta senza il copriobiettivo. La luce solare diretta che passa attraverso l'obiettivo può causare incendi se entra in contatto con materiale infiammabili.
- Utilizzate soltanto cavalletti solidi. Cavalletti leggeri o poco stabili potrebbero cadere e danneggiare la fotocamera.

### Stoccaggio e manutenzione dell'obiettivo

- Conservate l'obiettivo in aree asciutte e ben ventilate.
- Non conservate l'obiettivo in aree con temperature alte o umidità elevata né in un cassetto, in una macchina o spazio limitato in cui sono conservati agenti chimici.
- L'obiettivo non è resistente all'acqua. Fate attenzione a non bagnarlo quando lo usate vicino ad acqua.
- Non usate prodotti chimici come solventi, alcool o benzina per rimuovere polvere.
- Non fate cadere l'obiettivo e non applicate eccessiva pressione su di esso. L'obiettivo è un prodotto di ottica di precisione.
- Evitate l'utilizzo dell'obiettivo nei luoghi in cui c'è un improvviso cambio della temperatura. Tenete l'obiettivo in una busta di plastica o una custodia per fotocamera per prevenire la formazione di condensa sull'interno o sull'esterno dell'obiettivo.
- Quando trasportate l'obiettivo o non lo utilizzate, posizionate il copriobiettivo e il coperchio dell'area di installazione obiettivo sull'obiettivo per evitare la contaminazione con particelle estranee e proteggere l'obiettivo da graffi.
- Non tenete la fotocamera montata su un cavalletto senza il copriobiettivo. L'interno della fotocamera può essere danneggiato dalla luce solare diretta.
- Controllate l'obiettivo una o due volte all'anno per una migliore prestazione.
- Non applicate forza eccessiva sulla parte anteriore dell'obiettivo.
- Per l'utilizzo sicuro dell'obiettivo, montate o smontate l'obiettivo quando la fotocamera è spenta.
- Samsung non è responsabile per danni provocati dall'uso di obiettivi di altri produttori.
- Accertatevi di cambiare obiettivo soli in ambienti puliti e non posizionate le dita sull'area di installazione quando montate l'obiettivo. Le particelle estranee potrebbero influenzare i risultati di scatto o provocare il malfunzionamento se entrano a contatto con il corpo della fotocamera o con l'obiettivo.
- Non trasportare o riporre l'obiettivo quando parti del tubo sono estese. Ritraete completamente il tubo dell'obiettivo all'interno del corpo ruotando l'anello dello zoom posto sull'obiettivo.

## 繁體中文

### 使用此設備之前

感謝您購買 samsung 鏡頭。 此使用手冊中的圖片可能與實物不同。視相機型號而定，本手冊中描述的部分功能可能無法使用。更新機身和鏡頭韌體。請造訪 www.samsung.com 以下載韌體。

### 使用對焦環

在 MF 模式中，旋轉鏡頭上的對焦環手動調整對焦。可以在相機上選擇 MF 模式。

相機在使用自動對焦 (AF) 時請勿對鏡頭前端過於用力。否則可能會使鏡頭發生故障。

### 解鎖鏡頭

使用鏡頭前，必須先將其解鎖。逆時鐘旋變焦環直到聽到喀嚓聲。

| 設定 | 拍攝模式 | 設定 | 拍攝模式 |
|---|---|---|---|
| ⓘ effect | ⓘ | 光圈值 | A、M |
| ⓘ zoom | P、A、S、M、ⓘ | 曝光值 | P、A、S |
| 快門速度 | S、M | 白平衡，ISO | P、A、S、M |

3 旋轉鏡頭上的對焦環以調整設定（或在 ⓘ zoom 模式中變更變焦率）。
4 對焦並拍攝相片。

- 若要選擇當您按下鏡頭上的 i-Function 按鈕時顯示的項目，可使用相機上的 **iFn 自訂**功能表。
- ⓘ effect 模式的可用拍攝環境或濾光片效果可能會因相機型號而異。

### 規格

- **鏡頭名稱：**SAMSUNG 20-50 mm F3.5-5.6 ED II
- **焦距**：20–50 mm（在 35 mm 格式中相當於 30.8–77 mm）
- **多組元件**：9 元件，8 組（附帶非球面鏡頭 1 個、低色散鏡頭 1 個）

### 健康與安全資訊

請仔細閱讀以下安全提示，以正確且安全地使用。

**警告**
- 請勿透過鏡頭或相機直視太陽。這可能會導致嚴重損害您的眼睛。

- 請勿在沒有鏡頭蓋的情況下，將相機留在腳架上。陽光直射，可損壞相機的內部零件。
- 每一年或兩年檢查一次鏡頭，以獲得最佳效能。
- 請勿用力擠壓鏡頭的前面部分。
- 為了安全使用鏡頭，請在關閉相機時安裝或卸下鏡頭。
- 對於使用其他製造商的鏡頭所造成的任何損害，三星概不負責。
- 在安裝鏡頭時，確保僅在清潔的環境更換鏡頭並且不要將手指伸入鏡頭接口。如果有異物進入機身或鏡頭，可能會影響拍攝效果或導致故障。
- 請 勿在鏡頭管的任何部分伸出時運送或存放鏡頭。旋轉鏡頭上的變焦環將鏡頭管完全縮回機身內。

## Português

### Antes de usar este dispositivo

Obrigado por comprar a lente Samsung. As ilustrações usadas neste manual do usuário podem diferir dos itens reais. Algumas funções descritas nesse manual poderão não estar disponíveis dependendo do modelo da câmera. Actualiza o firmware do corpo da câmera e da lente.

### Usando o anel de foco

No modo MF, ajuste o foco manualmente girando o anel de foco da lente. Você pode selecionar o modo MF na câmera.

Não pressione em excesso a parte frontal da lente enquanto a câmera estiver usando o modo foco automático (AF). Isso poderia causar o mal funcionamento da lente.

3 Gire o anel de foco da lente para ajustar a configuração (ou alterar a taxa de zoom rate no modo ⓘ zoom).
4 Foque e capture a fotografia.

- Para selecionar os itens que irão surgir quando pressionar o botão i-Function na lente, você pode usar o menu **Personalização iFn** em sua câmera.

- Um filtro é um produto ótico de precisão. Mantenha-o longe de poeira, sujeira ou arranhões. Além disso, não tente montar dois ou mais filtros de cada vez. Ao fazê-lo, você poderá deteriorar a qualidade da imagem e causar vinheta (a redução do brilho e saturação da imagem na periferia, uma vez que o ângulo de visão da lente fica oculto).

As especificações podem ser alteradas sem aviso para proporcionar um melhor desempenho.

### Informações de saúde e segurança

Leia as dicas de segurança a seguir cuidadosamente para utilizar seu dispositivo de forma correta e segura.

- Evite usar a lente em locais com mudança abrupta de temperatura. Mantenha a lente em uma bolsa plástica ou no estojo da câmera para prevenir a formação de condensação nas partes interna e externa da câmera.
- Quando transportar ou não usar a lente, coloque a capa da lente e a capa do encaixe da lente, para evitar que partículas estranhas entrar para a lente e para protegê-la de arranhões.

## Türkçe

### Bu aygıtı kullanmadan önce

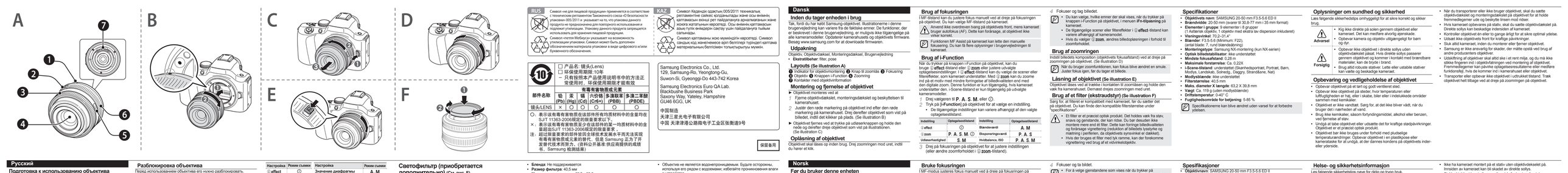


## Русский

### Подготовка к использованию объектива

Благодарим вас за покупку объектива Samsung. Внешний вид комплектов из комплекта поставок может отличаться от представленного на иллюстрациях. Ящик фирменной упаковки в этом руководстве, может быть недоступен в зависимости от конкретной модели камеры. Обновите прошивку камеры и объектива. Для загрузки прошивки посетите веб-сайт www.samsung.com.

### Комплект поставки

Объектив, Крышка объектива, Крышка байонета, Руководство пользователя
- Дополнительно: Фильтр, Чехол

### Устройство объектива (См. рис. A)

1 Метки бленды 2 Переключатель фокусировки режим фокусировки 3 Объектив 4 Фиксатор 5 Кольцо зума 6 Контакты объектива

### Установка и снятие объектива

- Установка объектива
1 Снимите крышку объектива, крышку байонета и крышку корпуса.
2 Совместите красную метку на объективе с красной меткой на корпусе камеры. Поверните объектив как показано на рисунке, пока он не зафиксируется в разъеме. (См. рис. B)
- Чтобы снять объектив, нажмите кнопку снятия объектива и, удерживая ее, поверните объектив как показано на рисунке. (См. рис. C)

### Разблокировка объектива

Перед использованием объектива его нужно разблокировать. Поверните кольцо зума против часовой стрелки до упора.

### Использование фокусировочного кольца

В режиме MF фокусировка выполняется вручную с помощью фокусировочного кольца на объективе. Для фокусировки на камере.

1 Избегайте чрезмерного воздействия на переднюю часть объектива при использовании автофокусировки (AF). Это может привести к сбоям в работе объектива.

2 Для получения помощи при ручной фокусировке включите функцию Помощь MF. Дополнительные сведения см. в руководстве пользователя камеры.

### Функция i-Function

После нажатия кнопки i-Function на объективе можно использовать различные функции. Для выбора и настроить некоторые параметры съемки. В режиме ⓘ**Effect** можно выбрать поддерживаемые камерой сюжеты или эффекты автофильтра. Функция ⓘ**Zoom** позволяет увеличивать масштаб изображения с меньшей потерей качества, чем при использовании цифрового зума. Последним функциям доступны, если поддерживается камерой. Режимы зумирования Smart доступны только в некоторых камерах.

1 Установите диск выбора режима на **P**, **A**, **S**, **M** или ⓘ.

2 Нажмите кнопку [i-Function] на объективе, чтобы выбрать параметр.
- Набор доступных параметров зависит от режима съемки.

| Настройка | Режим съемки | Настройка | Режим съемки |
|---|---|---|---|
| ⓘ**Effect** | ⓘ | Значение диафрагмы | A, M |
| ⓘ**Zoom** | P, A, S, M ⓘ | Значение экспозиции | P, A, S, M |
| Значение выдержки | S, M | Баланс белого, Светочувствительность ISO | P, A, S, M |

3 Поворотом фокусировочного кольца объектива, чтобы настроить параметр или изменить масштаб в режиме ⓘ**Zoom**.

4 Фокусировка и съемка.
- Чтобы выбрать элементы, которые будут отображаться при нажатии кнопки i-Function на объективе, выберите пункт **Настройка iFn** в меню камеры.
- Доступные сюжеты и эффекты автофильтра в режиме ⓘ**Effect** зависят от модели камеры.
- При выборе режима ⓘ**Zoom** разрешение фотосъемки будет приведено в соответствие с коэффициентом масштаба.

### Кольцо зумирования

Поверните кольцо зумирования объектива (фокусное расстояние объектива), повернув кольцо зума на объективе. (См. рис. D)

1 При использовании функции зумирования фокусировка может сместиться из-за изменения положения кольца зума. Перед началом съемки сделайте фокусировку.

2 Не прикасайтесь к кольцу зума при использовании функции зумирования. Это может привести к сбоям в работе объектива.

### Блокировка объектива (См. рис. E)

После использования объектива его можно переключить в режим блокировки зума в направлении от корпуса фотокамеры и, удерживая его, поверните кольцо зума по часовой стрелке.

### Светофильтр (приобретается дополнительно) (См. рис. F)

Перед установкой светофильтра на объектив убедитесь в совместимости обоих устройств. Размеры совместимых фильтров приводятся в разделе «Технические характеристики» на

1 Светофильтр — это очень чувствительное оптическое изделие. Защищайте его от пыли, грязи или появления царапин. Не пытайтесь одновременно установить несколько фильтров на объектив. Это может снизить качество изображения и вызвать эффект виньетирования (из-за которого края снимка становятся менее яркими и насыщенными, поскольку уже обзора объектива уменьшается).

2 При установке фильтра с широкой оправой на широкоугольный объектив может наступить эффект виньетирования.

### Технические характеристики

- **Название:** SAMSUNG 20-50 mm F3.5-5.6 ED II
- **Модель оригинала:** 20~50 мм (эквивалентно 30.8~77 мм для формата 35 мм)
- **Группы элементов:** 9 элементов в 8 группах (включая 1 асферическую линзу и 1 низкодисперсную линзу)
- **Угол обзора:** 70.2~31.4°
- **Диафрагма:** F3.5~5.6 (минимум: F22), (число лепестков диафрагмы: 7, Круглая диафрагма)
- **Тип крепления:** Байонет Samsung NX (только для моделей серии NX)
- **Оптическая стабилизация изображения:** Не поддерживается
- **Минимальное фокусное расстояние:** 0.28 м
- **Максимальное увеличение:** Прибл. 0.22X
- **Режим i-Scene:** Поддерживается высокоскоростные режимы (Прекрасный снимок, Портрет, Дети, Контровой свет, Пейзаж, Закат, Рассвет, Пляжное, Ночь)
- **Бленда:** Не поддерживается
- **Размер фильтра:** 40.5 мм
- **Макс. диаметр x длина:** 63.2 x 39.8 мм
- **Масса:** Прибл. 119 г (без бленды)
- **Рабочая температура:** 0~40 °C
- **Рабочая влажность:** 5~85 %

Технические характеристики могут изменяться без уведомления в целях повышения качества работы устройства.

### Сведения о безопасности

Внимательно изучите рекомендации по безопасности, чтобы правильно использовать устройство и не повредить его.

Предупреждение
- Не смотрите на солнце через объектив или видоискатель камеры. В противном случае органы зрения могут быть повреждены.
- Храните объектив в жарких и сырых, недостаточно для дыхания детей и домашних животных.
- Не располагайте объектив без крышек в зоне прямого воздействия солнечных лучей. Солнечные лучи, усиленные объективом, могут попасть на поверхность камеры и вызвать пожар.
- Следует использовать только устройства штатива. Линзы или аксессуары для штатива могут отражаться, повредив тем самым камеру.

Внимание!
- Не разбирайте и не вносите изменения в объектив. Для ремонта обращайтесь в сервисный центр Samsung.
- Не прикасайтесь к объективу с помощью посторонних предметов. Не допускайте попадания на поверхность объектива инородных веществ, таких как пыль, грязь, жидкости и т. д. Если объектив не используется, надевайте на него крышку объектива и крышку корпуса, чтобы объектив не царапали или попадания инородных частиц.
- Не ставьте объектив на солнце. Прямые солнечные лучи могут повредить внутренние компоненты камеры.
- Для обеспечения оптимальной работы объектива проверяйте его раз в год или реже.
- Избегайте чрезмерного воздействия на линзу объектива.
- Для обеспечения безопасности не разбирайте и не снимайте объектив при включенной камере.
- Компания Samsung не несет ответственности за повреждения, полученные в результате использования объективов других производителей.
- Обеспечьте чистоту при замене объективов и старайтесь не касаться бленды, чтобы не допустить отслаивания объектива. Попадание инородных частиц в корпус камеры или объектива может ухудшить качество снимков и вызвать сбои в работе.
- Не перемещайте и не кладите объектив, если какая-либо часть его трубки выдвинута. Полностью задвиньте трубку объектива в его корпус, повернув кольцо зума на объективе.
- Объектив не является водонепроницаемым. Будьте осторожны, используя его рядом с водоемами, избегайте проникновения влаги в устройство.
- Не очищайте объектив с помощью растворителя, спирта или бензина.
- Не роняйте объектив и избегайте чрезмерного давления на его корпус. Обращайтесь с объективом с осторожностью.
- Избегайте использования объектива в условиях несоблюдения изменения температуры. Для предотвращения появления конденсата на внутренней или внешней поверхности объектива храните его в полиэтиленовом контейнере (из-за которого краев снимка становятся менее яркими и насыщенными, поскольку уже обзора объектива уменьшается).
- При установке фильтра с широкой оправой на широкоугольный объектив может наступить эффект виньетирования.

## Norsk

### Før du bruker denne enheten

Takk for at du kjøpte Samsung-objektiv. Illustrasjonene i denne brukerveiledningen kan avvike fra de faktiske gjenstandene. Emballe-ringsboksen som beskrives i denne brukerveiledningen er ikke nødvendig for tilgjengelige enheter og kameramodellen. Oppdater fastvaren for kameraet og objektivet. Gå til www.samsung.com for å laste ned fastvaren.

### Pakke ut

Objektiv, Objektivlokk, Objektivfestedeksel, Brukersanvisning
- Tilbehør: Filter, veske

### Skisser (Se illustrasjon A)

1 Objektivfokusmerker 2 Zoombryter 3 Objektiv 4 Objektiv-festemekanisme 5 Zoomring 6 Objektivformasjonskontakter

### Feste og fjerne objektivet

- For å feste objektivet:
1 Må du fjerne objektivdekselet, objektivfestedeksel og husdekselet.
2 Juster det røde merket på objektivet med det røde merket på kamerahuset. Deretter roterer du objektivet som vist i illustrasjon. (Se bilde som på figure. (Se illustrasjon B)
- Du fjerner objektivet ved å trykke og holde inne objektivfrigjøringsknappen og deretter rotere objektivet som vist i illustrasjonen. (Se bilde som på figure. (Se illustrasjon C)

### Løse opp objektivet

Før du bruker objektivet må du løse det opp. Roter zoomringen mot klokken til du hører et klikk.

### Bruke fokusringen

I MF-modus justeres fokus manuelt ved å drei på fokusringen på objektivet. Du kan velge MF-modus på kameraet.

1 Ikke bruk kraft foran på objektivet mens kameraet bruker autofokus (AF). Dette kan bli skadelig for objektivet.

2 Bruk MF-Assist-funksjonen på kameraet for hjelp med manuell fokusering. Se brukerveiledningen til kameraet for å få mer informasjon.

### Pakke ut

Objektiv, Objektivlokk, Objektivfestedeksel, Brukersanvisning
- Tilbehør: Filter, veske

### Bruke i-Function

Når du trykker på i-Function-knappen på objektivet, kan du bruke ⓘ**Effect** eller ⓘ**Zoom** eller juster objektiv-fotografinglæreinstillinger. ⓘ**Effect**-modus kan velge scener eller filtreffekter som kameraet støtter. ⓘ**Zoom** gir deg mulighet til å zoome inn og ut mens med minste reduksjon i bildekvaliteten enn med digital zoom. Disse funksjonene er tilgjengelige hvis kameraet støtter dem. I-Scene-lager er bare tilgjengelig på visse kameramodeller.

1 Roter modusbryteren til **P**, **A**, **S**, **M** eller ⓘ.

2 Trykk på [i-Function] på objektivet for å velge en innstilling.
- Tilgjengelige innstillinger varierer avhengig av fotografinglæremodus.

| Innstillinger | Opptaksmodus | Innstillinger | Opptaksmodus |
|---|---|---|---|
| ⓘ**Effect** | ⓘ | Blenderverdi | A, M |
| ⓘ**Zoom** | P, A, S, M ⓘ | Eksponeringsverdi | P, A, S |
| Lukkerhastighet | S, M | Hvitbalanse, ISO | P, A, S, M |

3 Roter fokusringen på objektivet for å justere innstillingen (eller endre zoomforholdet i ⓘ**Zoom**-tilstand).

4 Fokuser og ta bildet.
- Du kan velge, hvilke emner der skal vises, når du trykker på knappen i Function på objektivet, i menyen **iFn-tilpasning** på kameraet.
- De tilgjengelige scener eller filtreffekter i ⓘ**Effect**-tilstand kan variere avhengat af kameramodel.
- Hvis du velger ⓘ**Zoom**, endres billedopløsningen i forhold til zoomforholdet.

### Brug af zoomringen

Juster billedet (komposition objektivets fokusafstand) ved at drejе på zoomringen på objektivet. (Se illustration D)

1 Når du bruger zoomfunktionen, kan fokus blive ændret en smule. Juster fokus igen, før du tager et billede.

### Låsning af objektivet (Se illustration E)

Objektivet låses ved at trække i kontakten til zoomringen og holde den ned, mens du fortrækker. Derefter roterer du zoomringen med uret.

### Brug af et filter (ekstradstyr) (Se illustration F)

Sørg for, at filteret er kompatibelt med kameraet, før du sætter det på objektivet. Du kan finde den kompatible filterstørrelse under "specifikationer".

1 Et filter er et præcist optisk produkt. Det holdes væk fra støv, snavs og genstande, der kan ridse. Du bør desuden ikke montere mere end ét filter. Dette kan forringe billedkvaliteten og forårsage vignettering (reduktion af billedets lysstyrke og mætning i periferien, da objektivets synsvinkel er dæmpet). Hvis der bruges et filter med høj tæthed, kan der forekomme vignettering ved brug af et vidvinkelobjektiv.

### Specifikasjoner

- **Objektivnavn:** SAMSUNG 20-50 mm F3.5-5.6 ED II
- **Brennvidde:** 20~50 mm (tilsvarer 30.8~77 mm for 35 mm format)
- **Elementer i grupper:** 9 elementer i 8 grupper (1 Asfærisk objektiv, 1 objektiv med extra lav dispersion inkluderet)
- **Vinningsvinkel:** 70.2~31.4°
- **Blender:** F3.5-5.6 (minimum: F22), (antal blader: 7, rund blendeåbning)
- **Montertype:** Samsung NX-montering (kun NX-serien)
- **Optisk billedstabilisator:** Ikke understøttet
- **Minste fokusafstand:** 0.28 m
- **Maksimal forstørrelse:** Ca. 0.22X
- **Bruksmoduser:** Smart Zoom (Kjæledyrportrett, Portrett, Barn, Modus, Landskap, Solnedg., Daggry, Strandlåne, Nat)
- **Modulsystemet:** Ikke understøttet
- **Filterstørrelse:** 40.5 mm
- **Maks. diameter X lengde:** 63.2 X 39.8 mm
- **Vekt:** Ca. 119 g (uden modydskærde)
- **Driftstemperatur:** 0-40° C
- **Fugtighedsområde for betjening:** 5-85 %

Specifikationene kan blive ændret uden varsel for at forbedre ydelsen.

### Oplysninger om sundhed og sikkerhed

Læs følgende sikkerhedstips omhyggeligt for at sikre korrekt og sikker brug.

Advarsel
- Kig ikke direkte på solen gennem objektivet eller kameraet. Det kan medføre alvorlig øjenskade.
- Opbevar ikke objektiver i direkte sollys og varme.
- Slut altid kameraet, inden du monterer eller fjerner objektivet.
- Sørg for, at objektivet er helt låst, der er mulighed for at fremmedgenstande ude og beskytte linsen mod ridser.
- Hvis kameraet opbevares på stativ, skal du sørge for, at objektivskydset på Direkte sollys kan beskadige indersiden af kameraet.
- Kontroller objektivet en eller to gange årligt for at sikre optimal ydelse.
- Undgå ikke objektivets front for kraftigt stød.
- Slut altid kameraet, inden du monterer eller fjerner objektivet.
- Samsung er ikke ansvarlig for skader, der måtte opstå ved brug af andre producenters objektiver.
- Undslutning af objektiver skal altid ske i et rent miljø, og du må ikke skikke fingerenn ind i objektivfatningen ved montering af objektivet.
- Fremmedgenstand kan påvirke optagelsesmulighederne eller forårsage funktionsfejl. hvis de kommer ind i kamerahuset eller objektivet.
- Transporter eller opbevar ikke objektivet i udstyrsfremstillet. Trak objektivet helt tilbage ved at dreje på zoomringen på objektivet.
- Når du transporterer eller ikke bruger objektivet, skal du sætte objektivskydset og monteringsdækslet på objektivet for at beskytte fremmedgenstande ude og beskytte linsen mod ridser.
- Hvis kameraet opbevares på stativ, skal du sørge for, at objektivskydset på Direkte sollys kan beskadige indersiden af kameraet.
- Kontroller objektivet en eller to gange årligt for at sikre optimal ydelse.
- Undgå ikke objektivets front for kraftigt stød.
- Slut altid kameraet, inden du monterer eller fjerner objektivet.
- Samsung er ikke ansvarlig for skader, der måtte opstå ved brug af andre producenters objektiver.
- Undslutning af objektiver skal altid ske i et rent miljø, og du må ikke skikke fingerenn ind i objektivfatningen ved montering af objektivet.
- Fremmedgenstand kan påvirke optagelsesmulighederne eller forårsage funktionsfejl. hvis de kommer ind i kamerahuset eller objektivet.
- Transporter eller opbevar ikke objektivet i udstyrsfremstillet. Trak objektivet helt tilbage ved at dreje på zoomringen på objektivet.

## Svenska

### Innan du använder objektivet

Vi är glada att du har valt ett objektiv från Samsung. Bilderna som används i bruksanvisningen kan skilja sig från de verkliga föremålen. Beroende på kameramodell kanske vissa funktioner som beskrivs i bruksanvisningen inte är tillgängliga. Uppdatera kameramodulen och objektivets firmware. Gå till www.samsung.com för att ladda ned ny firmware.

### Packa upp

Objektiv, Objektivskydd, Fattningsskydd, Handbok
- Valfria tillbehör: Filter, Väska

### Utrustning (Se bild A)

1 Objektivfokusmärkningar 2 Kontakt för zoomlås 3 Fokusring 4 Objektiv 5 Zoomring 6 Kontakter för objektivinformation

### Sätta fast och avlägsna objektivet

- Så här sätter du fast objektivet:
1 Avlägsna objektivskydset, fattningsskydset och kameruhusskydset.
2 Ställ in det röda märket på objektivet med det röda märket på kameruhuset. Rotera sedan objektivet som bilden visar tills det låses på plats. (Se bild B)
- För att avlägsna objektivet trycker du in och håller kvar objektivlösningsknappen och roterar sedan objektivet som bilden visar. (Se bild C)

### Låsa upp objektivet

Du måste använder objektivet måste du låsa upp det. Vrid zoomringen motsats tills du hör ett klick.

### Använda fokusringen

I MF-läget kan fokus justeras manuellt genom att du vrider fokusringen på objektivet. Du kan välja MF-läget på kameran.

1 Använd inte kraften på objektivet när kameran använder autofokus (AF). Det kan göra att objektivet inte fungerar på rätt sätt.

2 Använd funktionen MF Assist på kameran för att få hjälp med manuell fokus. Se kamerans bruksanvisning för mer information.

### Använda i-Function

När du trycker på knappen i-Function på objektiven kan du använda ⓘ**Effect**-läget eller ⓘ**Zoom** för att justera vissa fotograferingsalternativ. ⓘ**Effect**-läget kan du ställa in kameran som det är eller filter som din kamera stöder. ⓘ**Zoom** gör det möjligt för dig att zooma in ett motiv med mindre försämring av bildkvalitet än vid digital zoom. Den här funktionen är bara tillgänglig om kameran stöder den. I-Scene-läget är bara tillgänglig på vissa kameramodeller.

1 Vrid lägesväljaren till **P**, **A**, **S**, **M**, eller ⓘ.

2 Tryck på [i-Function] på objektivet för att välja en inställning.
- Alternativen kan variera beroende på fotograferingsläget.

| Inställning | Fotograferingsläge | Inställning | Fotograferingsläge |
|---|---|---|---|
| ⓘ**Effect** | ⓘ | Bländarvärde | A, M |
| ⓘ**Zoom** | P, A, S, M ⓘ | Exponeringsvärde | P, A, S |
| Slutarhastighet | S, M | Vitbalans, ISO | P, A, S, M |

3 Vrid fokusringen på objektivet för att justera inställningen (eller för att ändra zoomförhållandet i ⓘ**Zoom**-läget).

4 Ställ in fokus och ta bild.
- För att välja vilka alternativ som ska visas när du trycker på i-Function-knappen på objektivet kan du använda menyn för **iFn Anpassa** på kameran.
- Vilka motiveringar eller filtreffekter som är tillgängliga i ⓘ**Effect**-läget beror på kamerans modell.
- Om du väljer ⓘ**Zoom** kommer bildupplösningen att varieras beroende på zoomförhållandet.

### Använda zoomringen

Komponera bilden (objektivets brännvidd) genom att rotera zoomringen på objektivet. (Se bild D)

1 När du använder zoomfunktionen kan fokus ändras något. Ställ in fokus igen innan du tar foto.

### Låsa objektivet (Se bild E)

När du har använt objektivet bör du dra in det och hålla kontakten för zoomlåset borti från kameruhuset och sedan vrida zoomringen medurs.

### Använda ett filter (valfritt) (Se bild F)

Kontrollera att filtret är kompatibelt innan du sätter fast det på objektivet. Under "Specifikationer" kan du läsa vilken filterstorlek som behövs.

1 Filtret är en optisk produkt med hög precision. Se till att det inte blir damm, smutsigt eller repas. Försök inte heller att sätta fast två eller flera filter på samma gång. Det kan försämra bildkvaliteten och orsaka vignettering (mörkare bilder eller mörkare kanter på bilder eftersom objektivets blickvinkel sänks). Om du använder ett filter med tred ram kan vignettering uppstå med vidvinkelobjektiv.

### Specifikationer

- **Objektivets namn:** SAMSUNG 20-50 mm F3.5-5.6 ED II
- **Brännvidd:** 20~50 mm (motsvarande 30.8~77 mm i 35 mm-format)
- **Element i grupper:** 9 element i 8 grupper (1 asfärisk objektiv, 1 objektiv med extra låg spridning följer med)
- **Bildvinkel:** 70.2~31.4°
- **Bländare:** F3.5-5.6 (Minimikvar: F22), (Antal blad: 7, cirkulär bländare)
- **Fattning:** Samsung NX-fäste (endast för NX-serien)
- **Optisk bildstabilisator:** Stöds ej
- **Minsta fokusavstånd:** 0.28 m
- **Maximal förstoring:** Cirka 0.22X
- **I-Scene läge:** Stöds (Schönbetet, Porträtt, Barn, Motljus, Landskap, Solnedgång, Gryning, Strand & snö, Natt)
- **Motljusskydd:** Stöds ej
- **Filterstorlek:** 40,5 mm
- **Diameter x längd (max.):** 63,2 x 39,8 mm
- **Vikt:** Cirka 119 g (utan motljusskydd)
- **Temperatur (användning):** 0~40 °C
- **Luftfuktighet (användning):** 5~85 %

Specifikationerna kan ändras utan föregående meddelande för att förbättra prestanda.

### Hälso- och säkerhetsinformation

Läs följande säkerhetstips noggrant så att du använder objektivet på ett lämpligt och säkert sätt.

Varning!
- Titta inte rakt in i solen genom objektivet eller kameran. Det kan skada dina ögon allvarligt.
- Håll inte objektivet eller kameran utom räckhåll för små barn och husdjur.

Var försiktig!
- Förvara inte objektivet i direkt solljus utan objektivskydd. Direkt solljus som genom objektivet och kommer i kontakt med brännbart material orsaka en brand.
- Använd endast stadiga stativ. Stativ som är för lätta eller instabila kan välta och skada kameran.

### Förvaring och underhåll av objektivet

- Förvara objektivet i ett tort utrymme med god ventilation.
- Förvara inte objektivet i utrymmen med höga temperaturer eller hög luftfuktighet. Förvara inte heller objektivet i en garderob, en bil eller i ett slutet utrymme tillsammans med kemikalier.
- Objektivet är inte vattentätt. Se till att det inte blir blött om du använder det i närheten av vatten.
- Använd inte kemikalier som lösningsmedel, alkohol eller bensin för att torka av damm från objektivet.
- Undvik att tappa objektivet eller låta det utsättas för stöt. Var försiktig med objektivet. Objektivet är en optisk produkt med hög precision.
- Undvik att använda objektivet på platser där temperaturen plötsligt kan förändras. Förvara objektivet i en plastpåse om kamerarväska för att undvika att det bildas imma på in- eller utsidan av objektivet.
- Sätt fast objektivskyddet och fattningsskyddet när du går eller inte använder objektivet för att skydda det från främmande partiklar och fler ska inte repas.
- Lät inte kameran vara monterad på ett stativ utan att använda objektivskyddet. Direkt solljus som koncentreras av kameran.
- Kontrollera objektivet minst en gång vartannat år för att upprätta bästa prestanda.
- Hantera objektivets framsida varsamt.
- Stäng av kameran innan du sätter fast eller avlägsnar objektivet.
- Samsu ador som har orsakats av användning av objektiv inte ärade tillverkare.
- Se till att du befinner dig på en ren plats när du ska byta objektiv. Undvik att sticka in fingrarna i objektivets fattning när du sätter fast objektivet. Främmande partiklar kan påverka fotograferingsresultatet eller orsaka felfunktion om de tränger in i kamerahuset eller objektivet.
- Du är inte transportera eller förvara objektivet med hjälpen av det utskjuten. För in objektivet helt i huset genom att vrida på zoomringen på objektivet.

## 简体中文

镜头

# 使用说明书

简体中文

### 使用本产品前

感谢您购买 Samsung 镜头。本说明书中的图片可能和实际产品有些差异。根据相机型号不同，此说明书中描述的一些功能可能不可用。此说明书中描述的一些功能可能不可用。请访问 www.samsung.com 以下载固件。

### 拆开包装

镜头，镜头盖，镜头接口盖，使用说明书
- 另购项目：遮光罩，镜头包

### 各部位名称（见图 A）

1 镜头接触图示 2 变焦锁定开关 3 对焦圈 4 镜头 5 i-Function 按钮 6 变焦圈 6 镜头信息触点

### 使用 i-Function

按下镜头上的 i-Function 按钮时，可以使用 ⓘ**Effect** 模式或 ⓘ**Zoom**，或调谐摄某些拍照选项。在 ⓘ**Effect** 模式中，可以选择相关相机所支持的滤镜效果。相机所支持的滤镜效果。ⓘ**Zoom** 在很大程度上表现优先变焦，且有当您的相机支持此功能时可用。I-Scene 模式仅适用于部分相机型号。

1 将模式拨盘转到 **P**、**A**、**S**、**M** 或 ⓘ。

2 按镜头上的 i-Function 选择一个设置。
- 可用设置可能因拍照模式不同而异。

| 设置 | 拍照模式 | 设置 | 拍照模式 |
|---|---|---|---|
| ⓘ**Effect** | ⓘ | 光圈值 | A, M |
| ⓘ**Zoom** | P, A, S, M ⓘ | 曝光值 | P, A, S |
| 快门速度 | S, M | 白平衡，ISO | P, A, S, M |

3 旋转镜头上的对焦环来调整设置（或在 ⓘ**Zoom** 模式中更改变焦率）。

4 对焦并拍摄相片。
- 若想选择在按下镜头上的 i-Function 按钮时显示的项目，可使用相机上的 **iFn 自定义菜单**。
- 可用 **Effect** 模式中的可用效果或滤镜效果可能会因相机型号不同而异。
- 如果选择 ⓘ**Zoom**，照片的分辨率将根据变焦率而有所不同。

### 使用变焦圈

旋转镜头上的变焦环设置相片的构图（镜头的焦距）。（见图 D）

- 由于更改焦距会造成对焦的轻微改变，所以调整变焦 圈改变焦距后，请记得照前重新调整对焦。

### 锁定镜头（见图 E）

使用完毕后，请将变焦锁定开关拉离机身并按住，然后顺时针旋转变焦环。

### 使用滤光镜（另购）（见图 F）

将滤光镜连接在镜头之前，请确保滤光镜与镜头兼容。关于兼容的滤光镜尺寸，请参考“规格”。

- 滤光镜是精密的光学设备。注意避免灰尘、污垢和划伤。不要将两个或两个以上滤光镜同时安装在镜头上。否则会损坏图像质量并造成光晕（镜头内部变暗，因为镜头视角变小而变暗）。
- 如果使用广角镜头和较厚的滤光镜，影像可能会变暗。

### 健康与安全信息

使用镜头前请仔细阅读以下列安全注意事项。

警告！
- 不要通过镜头或相机看太阳。否则可能会严重损伤您的眼睛。
- 请勿将镜头或相机放在太阳下。
- 请勿没有防水功能，在水附近使用。小心不要弄湿镜头。
- 不要使用任何化学药品如稀释剂、酒精或苯溶剂清洁镜头。
- 镜头是精密光学设备。小心不要掉落或施加重物。
- 避免在温度频繁变化的地方使用镜头。将镜头放在塑料袋或相机包，防止镜头内外会产生水珠。
- 将镜头安装到相机上时，请在镜头上锁头盖或镜头接口盖，以免镜头被异物污染或被划伤。
- 不要把异物或头盖的相机放在三脚架上。相机内部零件可能被直射的阳光烧坏。
- 为了安全地使用镜头，请在电源关闭的状态下安装或拆卸镜头。
- 对于使用其他公司镜头造成的任何损坏，三星不承担任何责任。
- 在安装镜头时，确保在连接口和镜更换镜头时只不要用手指触到镜头接口口。如果有异物进入相机机身或镜头，可能会影响拍摄效果或导致故障。
- 请在镜头安装的任何部分伸出时不要拆下镜头。镜筒伸入的位置是镜头接口。安装镜头时，请将镜筒完全缩回机身内。
- 不要将镜头放在阳光下。否则可能会产生火灾。
- 不要使用广角镜头和较厚的滤光镜。
- 不要使用任何会产生强烈磁场的物品。
- 请勿将镜头放在儿童和宠物能够接触到的地方。
- 请勿将镜头放在有灰尘、污垢、液体或指纹的地方。
- 请勿将镜头放在直接阳光照射的地方。
- 请勿将镜头放在儿童和宠物能够接触到的地方。
- 请勿将镜头放在有灰尘、污垢、液体或指纹的地方。
- 请勿将镜头放在直接阳光照射的地方。
- 请勿将镜头放在儿童和宠物能够接触到的地方。
- 请勿将镜头放在有灰尘、污垢、液体或指纹的地方。
- 请勿将镜头放在直接阳光照射的地方。

## Suomi

### Ennen tämän laitteen käyttämistä

Kiitos, että olet hankkinut Samsung-objektiivin. Tässä käyttöoppaassa olevat kuvat saattavat poiketa todellisista varusteista. Kaikki tässä käyttöoppaassa kuvatut toiminnot eivät valttamättä ole käytettävissä kameran mallista riippuen. Päivitä kameran rungon ja objektiivin laiteohjelmistot. Lataa laiteohjelmistot osoitteosta www.samsung.com.

### Pakkauksen avaaminen

Objektiivi, Objektiivin suojus, Objektiivin kiinnityksen suojus, Käyttöopas
- Lisävaraukset: Suodatin, Kotelo

### Osat (Katso kuva A)

1 Objektiivin kiinnitysmerkki 2 Zoomauksen lukituskytkin 3 Tarkennusrengas 4 Linssi 5 i-Function-painike 6 Zoomausrengas 7 Objektiivin kontaktit

### Objektiivin kiinnittäminen ja irrottaminen

- Kiinnitä objektiivi seuraavasti:
1 Irrota objektiivin suojus, objektiivin kiinnityksen suojus ja rungon suojus.
2 Kohdista objektiivin punainen merkki kameran rungon punaisen merkin kanssa. Käämitä siten objektiivia kuvan mukaisesti kunnes se kiskoilssa paikalleen. (Katso kuva B)
- Voit irrottaa objektiivin pitämällä objektiivin vapautuspainiketta painettuna ja kiertämällä siten objektiivia kuvan mukaisesti. (Katso kuva C)

### Objektiivin vapauttaminen

Objektiivi on vapautettava ennen käyttöä. Kierrä zoomausrengasta vastapäivän, kunnes kuulet napsahduksen.

### Tarkennusrengaan käyttäminen

MF-tilassa voit säätää tarkennusta manuaalisesti käämitämällä objektiivin tarkennusrengasta. Voit valita MF-tilan kamerasta.

1 Älä paina objektiivin etupuolta voimakkaasti, kun kamera käyttää automaattitarkennusta (AF). Muutoin objektiivi voi toimia huonosti.

2 Jos tarvitset apua manuaalisen tarkennuksen, käytä kameran MF Assist -toimintoa. Katso lisätietoja kameran käyttöoppaasta.

### i-Function-toiminnon käyttäminen

Kun painat objektiivin i-Function-painiketta, voit käyttää ⓘ**Effect**-tilaa tai ⓘ**Zoom**-toimintoa tai säätää jotkun kuvausasetuksia. ⓘ**Effect**-tilassa voit valita käytössä olevan kamera tai suodatinmalliset tehosteet. Lähennettävä kohdetta ⓘ**Zoom**-toimintoa käyttämällä valokuvan laatu heikkenee vähemmän kuin digitaalisen zoomin käyttämällä. Tämä ominaisuus on käytettävissä vain, jos kamera tukee sitä. I-Scene-tila on käytettävissä vain joissakin kameramalleissa.

1 Käännä tilavalitsin asentoon **P**, **A**, **S**, **M** tai ⓘ.

2 Valitse asetus painamalla objektiivin [i-Function]-painiketta.
- Käytettävissä olevat asetukset voivat vaihdella kuvausmuksan.

| Asetus | Kuvausmalla | Asetus | Kuvausmalla |
|---|---|---|---|
| ⓘ**Effect** | ⓘ | Aukkoarvo | A, M |
| ⓘ**Zoom** | P, A, S, M ⓘ | Valotusarvo | P, A, S |
| Suljinnopeus | S, M | Valkotasapaino, ISO | P, A, S, M |

3 Säädä asetusta kääntämällä objektiivin tarkennusrengasta (tai muuta zoomausuhdetta ⓘ**Zoom**-tilassa).

4 Tarkenna ja ota kuva.
- Voit valita kohteet, jotka näkyvät painettaessa objektiivin i-Function-painiketta, käyttämällä kameran **iFn-asetus**-valikkoa.
- ⓘ**Effect**-tilassa käytettävissä olevat näkymät tai suodatinmallisset tehosteet voivat vaihdella kameramallista riippuen.
- Jos valitset ⓘ**Zoom**-toiminnon, valokuvan tarkkuus vaihtuu zoomausuhteen mukaan.

### Zoomausrenkaan käyttäminen

Sommittele valokuva (muuta objektiivin polttoväli) kiertämällä objektiivin zoomausrengasta. (Katso kuva D)

1 Kun käytät zoomausta, tarkennus voi muuttua hiukan. Säädä tarkennus uudelleen ennen kuvan ottamista.

### Objektiivin lukitsemisen (Katso kuva E)

Kun olet käyttänyt objektiivia, vedä ja pidä zoomauksen lukitsupainiketta poispäin kamerun rungosta ja kierrä zoomausrengasta myötäpäivään.

### Suodattimen käyttäminen (lisävarusto) (Katso kuva F)

Ennen kuin asetat suodattimen objektiivin, varmista sen yhteensopivuus. Katso yhteensopiva suodatinkoko Tekniset tiedot -kohdasta.

1 Suodatin on tarkka optinen tuote. Älä altista sitä pölyle, likalle tai naarmuille. Älä myöskään yritä asentaa kahta tai useampaa suodatinta samanaikaisesti. Tämä saattaa heikentää kuvanlaatua ja aiheuttaa vinjetointia (kuvan kirkkauden tai värikylläisyyden heikkenemisen kuvan reunoilla, koska objektiivin kuvauksa on rajoittunut).

Jos käytät paksuja kiinteyttä suodatinta, vinjetointia saattaa ilmetä laajakulmaobjektiivin kanssa.

### Terveys ja turvallisuus

Lue seuraavat turvallisuusohjeet huolellisesti, jotta voit käyttää tuotetta oikein ja turvallisesti.

Varoitus
- Älä katso suoraan koh