SONY

4-528-586-**02**(1)

曇り止めシート
Anti-Fog Sheet
Feuille anti-buée
防雾贴

取扱説明書/Operating instructions/Mode d'emploi/Manual de instrucciones/Bedienungsanleitung/Gebruiksaanwijzing/Bruksanvisning/Istruzioni per l'uso/Manual de instruções/Οδηγίες λειτουργίας/Instrukcja obsługi/Návod na obsluhu/Használati útmutató/Instrucţiuni de utilizare/Инструкция по эксплуатации/使用說明書/使用说明书/사용설명서/تعليمات التشغيل

©2013 Sony Corporation Printed in China

http://www.sony.net/

AKA-AF1

4528586020

お買い上げいただきありがとうございます。

⚠警告 この取扱説明書には、事故を防ぐための重要な注意事項と製品の取り扱いかたを示しています。
この取扱説明書をよくお読みのうえ、製品を安全にお使いください。お読みになったあとは、いつでも見られるところに必ず保管してください。

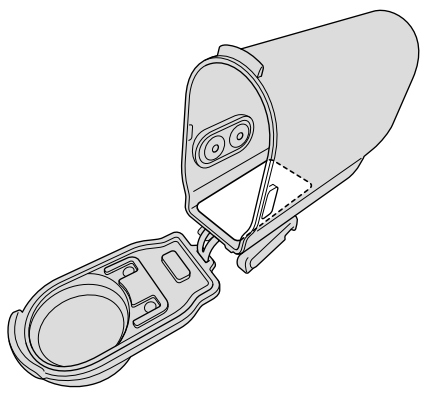

日本語

使用方法
- 湿度の少ない室内で取り付けてください。
- 撮影の1 ～ 2時間前に入れてください。
- 未使用時は袋に入れ、入り口を密封して保管してください。
- 充分に乾燥させることにより、繰り返し約200回使用することができます。

主な仕様
外形寸法(約)：38.5 mm×21.0 mm×3.5 mm（幅/高さ/奥行き）
質量(約)：　3 g
同梱物：曇り止めシート(2)、印刷物一式

仕様および外観は、改良のため予告なく変更することがありますが、ご了承ください。

よくあるお問い合わせ、窓口受付時間などはホームページをご活用ください。 **http://www.sony.jp/support/**

使い方相談窓口
フリーダイヤル･････････････0120-333-020
携帯電話･PHS･一部のIP電話･･050-3754-9577

左記番号へ接続後、最初のガイダンスが流れている間に「405」+「#」を押してください。直接、担当窓口へおつなぎします。

FAX 0120-333-389

ソニー株式会社　〒108-0075 東京都港区港南1-7-1

English

Notice for the customers in the countries applying EU Directives
Manufacturer: Sony Corporation, 1-7-1 Konan Minato-ku Tokyo, 108-0075 Japan
For EU product compliance: Sony Deutschland GmbH, Hedelfinger Strasse 61, 70327 Stuttgart, Germany

How to use
- Insert the anti-fog sheet indoors, where humidity is low.
- Insert an anti-fog sheet an hour or two before shooting.
- Store unused or dried anti-fog sheets in a sealed bag.
- Anti-fog sheets can be used repeatedly about 200 times by fully drying it out.

Specifications
Dimensions (Approx.): 38.5 mm × 21.0 mm × 3.5 mm (1 9/16 in. × 27/32 in. × 5/32 in.) (w/h/d)
Mass: Approx. 3 g (0.1 oz.)
Included items : Anti-Fog Sheet (2), Set of printed documentation

Design and specifications are subject to change without notice.

Français

Avis aux consommateurs des pays appliquant les Directives UE
Fabricant: Sony Corporation, 1-7-1 Konan Minato-ku Tokyo, 108-0075 Japon
Pour toute question relative à la conformité des produits dans l'UE: Sony Deutschland GmbH, Hedelfinger Strasse 61, 70327 Stuttgart, Allemagne

Utilisation
- Insérez la feuille anti-buée à l'intérieur, dans un endroit où le taux d'humidité est faible.
- Insérez une feuille anti-buée une heure ou deux avant la prise de vue.
- Rangez les feuilles anti-buée inutilisées ou sèches dans un sac hermétique.
- Vous pouvez utiliser les feuilles anti-buée de manière répétée environ 200 fois en les séchant complètement.

Spécifications
Dimensions (environ) : 38,5 mm × 21,0 mm × 3,5 mm (1 9/16 po. × 27/32 po. × 5/32 po.) (l/h/p)
Poids : Environ 3 g (0,1 oz)
Articles inclus : Feuille anti-buée (2), Jeu de documents imprimés

La conception et les spécifications peuvent être modifiées sans préavis.

Español

Aviso para los clientes de países en los que se aplican las directivas de la UE
Fabricante: Sony Corporation, 1-7-1 Konan Minato-ku Tokyo, 108-0075 Japón
Para la conformidad del producto en la UE: Sony Deutschland GmbH, Hedelfinger Strasse 61, 70327 Stuttgart, Alemania

Modo de uso
- Coloque la lámina antiempañante adentro, en donde no haya mucha humedad.
- Coloque la lámina antiempañante una o dos horas antes de filmar.
- Guarde las láminas antiempañantes secas o que no use en una bolsa con cierre hermético.
- Las láminas antiempañantes pueden usarse hasta 200 veces si se las seca.

Especificaciones
Dimensiones (Aprox.): 38,5 mm × 21,0 mm × 3,5 mm (an/al/prf)
Peso: Aprox. 3 g
Elementos incluidos: Láminas antiempañantes (2), Juego de documentación impresa

El diseño y las especificaciones están sujetos a cambio sin previo aviso.

Deutsch

Hinweis für Kunden in Ländern, in denen EU-Richtlinien gelten
Hersteller: Sony Corporation, 1-7-1 Konan Minato-ku Tokio, 108-0075 Japan
Für EU Produktkonformität: Sony Deutschland GmbH, Hedelfinger Strasse 61, 70327 Stuttgart, Deutschland

Gebrauch
- Legen Sie den Beschlagschutz in einem geschlossenen Raum mit geringer Luftfeuchtigkeit ein.
- Legen Sie den Beschlagschutz eine oder zwei Stunden vor der Aufnahme ein.
- Bewahren Sie einen unbenutzten oder getrockneten Beschlagschutz in einem luftdicht verschlossenen Beutel auf.
- Wenn Sie den Beschlagschutz vollständig trocknen, können Sie ihn etwa 200-mal wiederverwenden.

Technische Daten
Abmessungen (ca.): 38,5 mm × 21,0 mm × 3,5 mm (B/H/T)
Gewicht: Ca. 3 g
Mitgeliefertes Zubehör: Beschlagschutz (2), Anleitungen

Änderungen bei Design und technischen Daten bleiben ohne vorherige Ankündigung vorbehalten.

Nederlands

Kennisgeving voor klanten in de landen waar EU-richtlijnen van toepassing zijn
Producent: Sony Corporation, 1-7-1 Konan Minato-ku Tokyo, 108-0075 Japan
Voor EU-product conformiteit: Sony Deutschland GmbH, Hedelfinger Strasse 61, 70327 Stuttgart, Duitsland

Gebruik
- Breng de anticondensatiefolie binnenshuis aan in een ruimte met een lage vochtigheidsgraad.
- Breng een tweetal uur voordat u zult opnemen een anticondensatiefolie aan.
- Bewaar ongebruikte of gedroogde anticondensatiefolies in een gesloten zakje.
- Anticondensatiefolies kunnen ongeveer 200 keer gebruikt worden door deze telkens volledig te laten drogen.

Technische gegevens
Afmetingen (Ongeveer): 38,5 mm × 21,0 mm × 3,5 mm (b/h/d)
Gewicht: Ongeveer 3 g
Bijgeleverde toebehoren: Anticondensatiefolie (2), Handleiding en documentatie

Wijzigingen in ontwerp en technische gegevens voorbehouden, zonder kennisgeving.

Svenska

Anmärkning för kunder i de länder som följer EU-direktiv
Tillverkare: Sony Corporation, 1-7-1 Konan Minato-ku Tokyo, 108-0075 Japan
För EU:s produktöverensstämmelse: Sony Deutschland GmbH, Hedelfinger Strasse 61, 70327 Stuttgart, Tyskland

Användning
- Sätt i anti-dimskyddet när du befinner dig inomhus där luftfuktigheten är låg.
- Sätt i ett anti-dimskydd en eller två timmar före tagning.
- Föravara oanvända eller torra anti-dimskydd i en försluten påse.
- Anti-dimskyddet kan användas upp till cirka 200 gånger genom att det torkar ut helt.

Specifikationer
Storlek (ca.): 38,5 mm × 21,0 mm × 3,5 mm (b/h/d)
Vikt: Ca. 3 g
Inkluderade artiklar: Anti-dimskydd (2), Uppsättning tryckt dokumentation

Utförande och specifikationer kan ändras utan föregående meddelande.

Italiano

Avviso per i clienti residenti nei paesi che applicano le direttive UE
Produttore: Sony Corporation, 1-7-1 Konan Minato-ku Tokyo, 108-0075 Giappone
Per la conformità del prodotto in ambito UE: Sony Deutschland GmbH, Hedelfinger Strasse 61, 70327 Stuttgart, Germania

Modalità d'uso
- Inserire la pellicola antinebbia al chiuso, in un ambiente con umidità bassa.
- Inserire la pellicola antinebbia un'ora o due prima della ripresa.
- Conservare le pellicole antinebbia non utilizzate o asciugate in un sacchetto a chiusura ermetica.
- La pellicola antinebbia può essere utilizzata fino a 200 volte previa accurata asciugatura.

Caratteristiche tecniche
Dimensioni (circa): 38,5 mm × 21,0 mm × 3,5 mm (l/a/p)
Peso: circa 3 g
Accessori inclusi: pellicole antinebbia (2), corredo di documentazione stampata

Disegno e caratteristiche tecniche sono soggetti a modifiche senza preavviso.

Português

Nota para os clientes nos países que apliquem as Directivas da UE
Fabricante: Sony Corporation, 1-7-1 Konan Minato-ku Tokyo, 108-0075 Japão
Para a conformidade dos produtos na EU: Sony Deutschland GmbH, Hedelfinger Strasse 61, 70327 Stuttgart, Alemanha

Como utilizar
- Insira a película antiembaciamento num espaço interior, onde a humidade seja reduzida.
- Insira uma película antiembaciamento uma ou duas horas antes de filmar/fotografar.
- Guarde as películas antiembaciamento não utilizadas ou secas num saco vedado.
- As películas antiembaciamento podem ser utilizadas repetidamente cerca de 200 vezes, secando-as totalmente.

Características técnicas
Dimensões (Aprox.): 38,5 mm × 21,0 mm × 3,5 mm (l/a/p)
Peso: Aprox. 3 g
Itens incluídos: Película antiembaciamento (2), Documentos impressos

O design e as especificações estão sujeitos a alterações sem aviso prévio.

Ελληνικά

Σημείωση για τους πελάτες στις χώρες που ισχύουν οι οδηγίες της Ε.Ε.
Κατασκευαστής: Sony Corporation, 1-7-1 Konan Minato-ku Τόκυο, 108-0075 Ιαπωνία
Συμμόρφωση Προϊόντος με νομοθεσία Ε.Ε.: Sony Deutschland GmbH, Hedelfinger Strasse 61, 70327 Stuttgart, Γερμανία

Τρόπος χρήσης
- Εισαγάγετε το αυτοκόλλητο απορρόφησης υγρασίας σε εσωτερικό χώρο, όπου η υγρασία είναι χαμηλή.
- Εισαγάγετε το αυτοκόλλητο απορρόφησης υγρασίας μία ή δύο ώρες πριν από τη λήψη.
- Φυλάξτε τα αχρησιμοποίητα ή τα στεγνά αυτοκόλλητα απορρόφησης υγρασίας σε μια σφραγισμένη σακούλα.
- Τα αυτοκόλλητα απορρόφησης υγρασίας μπορούν να επαναχρησιμοποιηθούν περίπου 200 φορές αν στεγνώσουν εντελώς.

Προδιαγραφές
Διαστάσεις (Περίπου): 38,5 mm × 21,0 mm × 3,5 mm (π/υ/β)
Μάζα: Περίπου 3 g
Περιεχόμενα αντικείμενα: Αυτοκόλλητα απορρόφησης υγρασίας (2), Σύνολο έντυπης τεκμηρίωσης

Ο σχεδιασμός και οι προδιαγραφές υπόκεινται σε αλλαγή χωρίς προειδοποίηση.

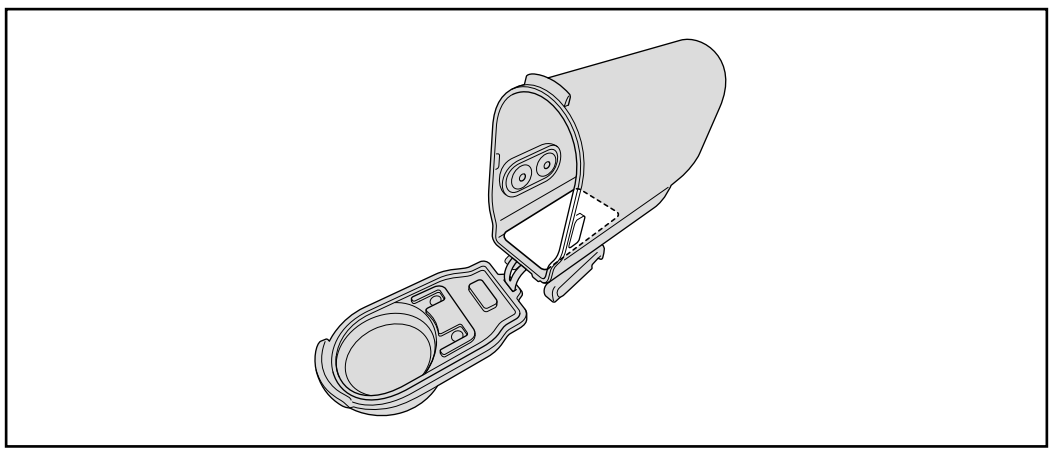

Polski

Uwaga dla klientów w krajach stosujących dyrektywy UE
Producent: Sony Corporation, 1-7-1 Konan Minato-ku Tokio, 108-0075 Japonia
Informacje o zgodności produktu z wymaganiami UE: Sony Deutschland GmbH, Hedelfinger Strasse 61, 70327 Stuttgart, Niemcy

Sposób użycia
- Arkusz przeciwmgielny należy wkładać w pomieszczeniach, w których poziom wilgotności jest niski.
- Arkusz przeciwmgielny należy wkładać na godzinę lub dwie przed rozpoczęciem fotografowania.
- Nieużywane lub wysuszone arkusze przeciwmgielne należy przechowywać w szczelnie zamkniętej torebce.
- Arkusze przeciwmgielne mogą być używane wielokrotnie, około 200 razy, dzięki temu, że można je całkowicie suszyć.

Dane techniczne
Wymiary (ok.): 38,5 mm × 21,0 mm × 3,5 mm (sz./wys./gł.)
Waga: Ok. 3 g
W zestawie: Arkusze przeciwmgielne (2), zestaw drukowanej dokumentacji

Konstrukcja i dane techniczne mogą ulec zmianie bez uprzedzenia.

Slovensky

Poznámka pre zákazníkov v krajinách podliehajúcich smerniciam EÚ
Výrobca: Sony Corporation, 1-7-1 Konan Minato-ku, Tokyo, 108-0075 Japonsko
Zhoda podľa legislatívy EU: Sony Deutschland GmbH, Hedelfinger Strasse 61, 70327 Stuttgart, Nemecko

Spôsob používania
- Fóliu proti zahmlievaniu vkladajte v interiéri, kde je nízka úroveň vlhkosti.
- Fóliu proti zahmlievaniu vložte hodinu alebo dve pred snímaním.
- Nepoužitú alebo vysušenú fóliu proti zahmlievaniu uchovávajte v utesnenom vrecúšku.
- Fólie proti zahmlievaniu možno používať opakovane približne 200 krát tak, že sa úplne vysuší.

Technické údaje
Rozmery (približne): 38,5 mm × 21,0 mm × 3,5 mm (š/v/h)
Hmotnosť: približne 3 g
Dodané položky: fólie proti zahmlievaniu (2) súprava vytlačenej dokumentácie

Vzhľad a technické údaje sa môžu zmeniť bez predchádzajúceho upozornenia.

Magyar

Megjegyzés az EU-s irányelveket követő országokban élő vásárlóink számára
Gyártó: Sony Corporation, 1-7-1 Konan Minato-ku Tokió, 108-0075 Japán
Európai uniós termékbiztonság: Sony Deutschland GmbH, Hedelfinger Strasse 61, 70327 Stuttgart, Németország

Használat
- Beltérben helyezze be a párásodásgátló lapot, ahol alacsony a páratartalom.
- A felvételek készítésének megkezdése előtt két órával helyezze be a párásodásgátló lapot.
- A még nem használt vagy száraz párásodásgátló lapokat egy lezárt zacskóban tárolja.
- A párásodásgátló lapok a teljes kiszárítást követően körülbelül 200 alkalommal használhatók.

Műszaki adatok
Méretek (kb.): 38,5 mm × 21,0 mm × 3,5 mm (sz/ma/mé)
Tömeg: Kb. 3 g
A csomag tartalma: párásodásgátló lap (2), nyomtatott dokumentáció

A forma és a műszaki adatok előzetes bejelentés nélkül megváltozhatnak.

Română

Notă pentru clienții din țările care aplică Directivele UE
Producător: Sony Corporation, 1-7-1 Konan Minato-ku Tokyo, 108-0075 Japonia
Pentru conformitatea UE a aparatului: Sony Deutschland GmbH, Hedelfinger Strasse 61, 70327 Stuttgart, Germania

Modalitatea de utilizare
- Introduceți folia împotriva aburilor la interior, unde umiditatea este scăzută.
- Introduceți o folie împotriva aburilor la o oră sau două înainte de înregistrare.
- Depozitați foliile împotriva aburilor neutilizate sau uscate într-o pungă sigilată.
- Foliile împotriva aburilor pot fi utilizate în mod repetat, de aproximativ 200 de ori, prin uscare completă.

Specificații
Dimensiuni (Aprox.): 38,5 mm × 21,0 mm × 3,5 mm (l/i/a)
Greutate: Aprox. 3 g
Articole incluse: Folii împotriva aburilor (2), documentație imprimată

Concepția și specificațiile pot fi modificate fără notificare prealabilă.

Русский

Примечание для клиентов в странах, на которые распространяются Директивы ЕС
Производитель: Sony Corporation, 1-7-1 Konan Minato-ku Tokyo, 108-0075 Japan
Что касается соответствия изделия законодательству ЕС: Sony Deutschland GmbH, Hedelfinger Strasse 61, 70327 Stuttgart, Germany

Использование
- Вставляйте пластину против запотевания в помещении с низкой влажностью воздуха.
- Вставляйте пластину против запотевания за час или два перед съемкой.
- Новые и высохшие пластины против запотевания храните в герметичной упаковке.
- Пластины против запотевания можно использовать повторно около 200 раз после полного их высыхания.

Технические характеристики
Размеры (приблиз.): 38,5 мм × 21,0 мм × 3,5 мм (ш/в/г)
Масса: Приблиз. 3 г
Комплектность поставки: пластины против запотевания (2), набор печатной документации

Конструкция и технические характеристики могут быть изменены без уведомления.

Изготовитель: Сони Корпорейшн
Адрес: 1-7-1 Конан, Минато-ку,
Токио, 108-0075 Япония
Страна-производитель: Япония

Импортер на территории стран Таможенного союза ЗАО «Сони Электроникс», Россия, 123103, Москва, Карамышевский проезд, 6

中文（繁）

使用方法
- 請在濕度低的室內插入防霧貼。
- 請在拍攝前一到兩小時插入防霧貼。
- 將未使用或乾燥的防霧貼存放在密封袋中。
- 只要完全風乾，防霧貼可重複使用約２００次。

規格
尺寸（約）： 38.5 mm × 21.0 mm × 3.5 mm（寬/高/深）
質量： 約３g
所含物品： 防霧貼 (2)、成套印刷文件

設計和規格有所變更時，恕不另行通知。

中文（简）

使用方法
- 请在湿度低的室内插入防雾贴。
- 请在拍摄前一到两个小时插入防雾贴。
- 将未使用或干燥的防雾贴存放在密封袋中。
- 只要完全风干，防雾贴可重复使用约２００次。

规格
尺寸（约）： 38.5 mm × 21.0 mm × 3.5 mm（宽/高/长）
质量： 约３g
所含物品： 防雾贴 (2)、成套印刷文件

设计或规格如有变动，恕不另行通知。

制造商： 索尼公司
总经销商： 索尼（中国）有限公司
总经销商地址： 北京市朝阳区
太阳宫中路12号楼
冠城大厦701
日本制造
出版日期： 2013 年 10 月

한국어

사용 방법
- 습기가 적은 안쪽에 김서림 방지 시트를 삽입합니다.
- 촬영하기 한두 시간 전에 김서림 방지 시트를 삽입합니다.
- 사용하지 않았거나 건조된 김서림 방지 시트는 밀봉된 봉투에 보관합니다.
- 시트가 완전히 마를 때까지 김서림 방지 시트를 200여 회 반복 사용할 수 있습니다.

주요 제원
외형 치수 (약): 38.5 mm × 21.0 mm × 3.5 mm (w/h/d)
중량: 약 3 g
동봉품: 김서림 방지 시트 (2), 도큐먼트 세트

디자인 및 주요 제원은 예고없이 변경할 경우가 있습니다.

عربي

كيفية الاستعمال
- قم بإدخال الرقاقة المقاومة للضباب داخل المبنى عندما تكون الرطوبة قليلة.
- قم بإدخال الرقاقة المقاومة للضباب قبل ساعة أو ساعتين من التصوير.
- قم بتخزين الرقاقات المقاومة للضباب المجففة أو غير المستعملة في كيس مسدود بإحكام.
- يمكن استعمال الرقاقات المقاومة للضباب بشكل متكرر حوالي 200 مرة بواسطة تجفيفها جيداً.

المواصفات
الأبعاد (تقريبًا): 38.5 مم × 21.0 مم × 3.5 مم (عرض/ارتفاع/عمق)
الكتلة: 3 جم تقريبًا
البنود المتضمّنة: رقاقات مقاومة للضباب (2)، طقم من وثائق مطبوعة

التصميم والمواصفات عرضة للتغيير دون إشعار.